КАТАЛОГ ПРОДУКЦИИ
2019/2020

Made in Germany since 1935

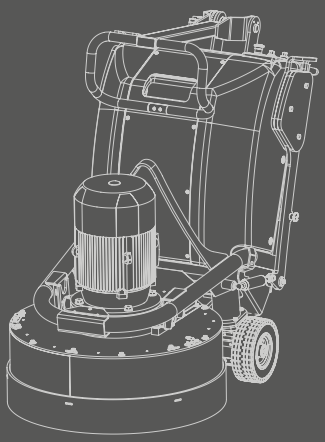

ШЛИФОВАНИЕ

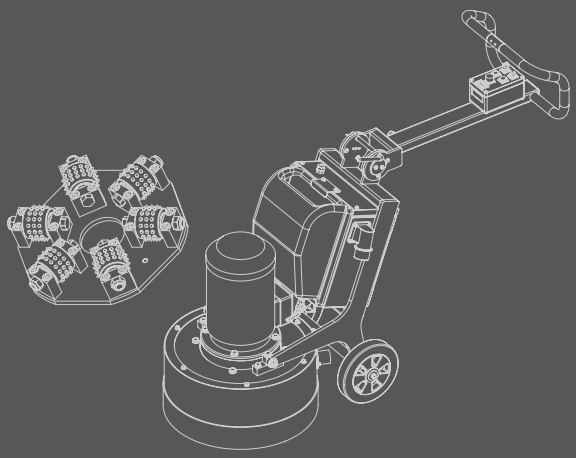

БУЧАРДИРОВАНИЕ

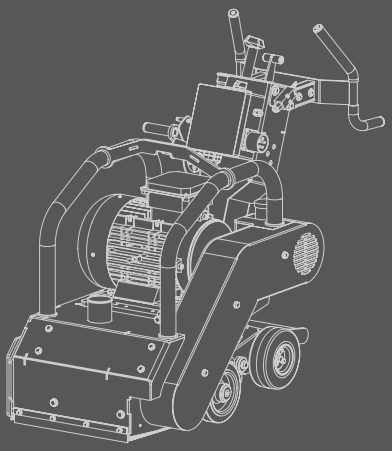

ФРЕЗЕРОВАНИЕ

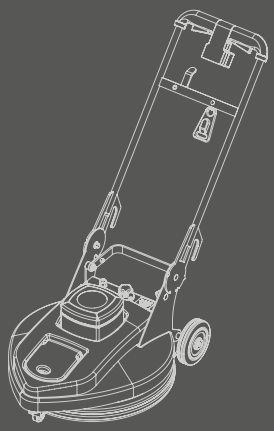

ЧИСТКА

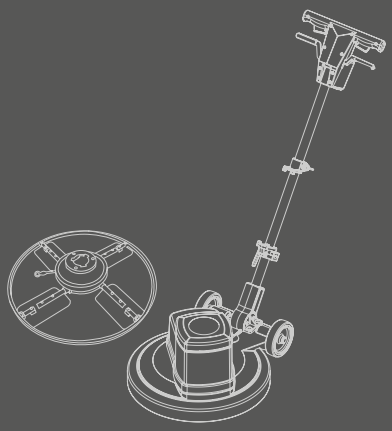

ЗАГЛАЖИВАНИЕ

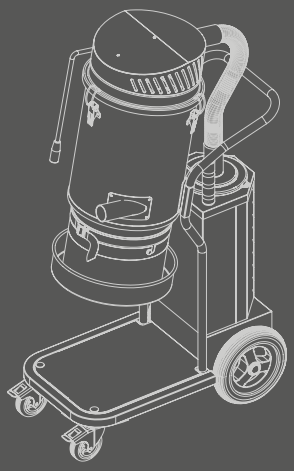

ПЫЛЕСОСЫ

www.schwamborn.com

Schwamborn
...gaining ground with us!

СОДЕРЖАНИЕ

О КОМПАНИИ ШВАМБОРН

Редакционная статья ... 4
Более 80 лет „Сделано в Германии“ ... 5
Исследования и разработки ... 6
Производство ... 7
Система Швамборн ... 8
Подготовка основания ... 10
Ремонт ... 12
Отделка поверхности ... 14
Уход и чистка ... 16
Предпродажное обслуживание ... 18
Обучение ... 19

МАШИНЫ ДЛЯ ШЛИФОВАНИЯ СТЕН И ПОТОЛКОВ

Инновация ... 30
Области применения ... 31
WDS 530 ... 32
Технология ... 33

ШЛИФОВАЛЬНЫЕ МАШИНЫ

DSM 250 ... 35
DSM 250S ... 36
DSM 250P ... 37
DSM 400 ... 38
DSM 450 ... 39
DSM 530 ... 40
DSM 530S ... 41
DSM 650S ... 42
DSM 800S ... 43
DSM 650RC ... 44
DSM 800RC ... 45
Принадлежности для DSM машин ... 46
ETX-алмазные инструменты ... 48
Класс производительности ... 50
Алмазные шлифовальные круги ... 52
Ручные шлифовальные машины ... 55
Принадлежности для ручных шлифовальных машин ... 56

БУЧАРДИРОВАНИЕ

Инструменты для бучардирования ... 58

ФРЕЗЕРОВАЛЬНЫЕ МАШИНЫ

BEF 201 ... 60
BEF 201V ... 61
BEF 204 ... 62
BEF 250 ... 63
BEF 250V ... 64
BEF 320 ... 65
BEF 320V ... 66
Фрезеровальные барабаны ... 67
Комплектование барабанов ... 68
Фрезерные инструменты для DSM ... 69

ОДНОДИСКОВЫЕ МАШИНЫ

ES 330 ... 71
ES 430 ... 72
EP 430 ... 73
EP 430 duo ... 74
ES 420 ... 75
ES 420 duo ... 76
ES 420S ... 77
ES 500 ... 78
ES 51S ... 79
ES 545 ... 80
EU 430 ... 81
EU 430 Swing ... 82
EU 510 ... 83
STR 580 ... 84
STR 581 ... 85
STR 701 ... 86
STR 702 ... 87
STR 703 ... 88
STR 500 ... 89
Принадлежности для чистки ... 90
Принадлежности для чистки | Химия ... 100

ЗАТИРОЧНЫЕ МАШИНЫ

BAS 1500E ... 102
BAS 1500V ... 103
BEG 90 ... 104
BEG 180 ... 105
Принадлежности для заглаживания полов ... 106

ПЫЛЕСОСЫ

STS 130 ... 110
STS 260 ... 111
STS 260A ... 112
STS 750 ... 113
STA 300 ... 114
STA 550 ... 115
WSA 700P ... 116
Принадлежности ... 117
Пылесосы и комбинации машин ... 118

УСЛОВИЯ ПОСТАВКИ И ОПЛАТЫ

Сделать полы, стены и потолки идеальными

Инновационные и ориентированные на пользователя решения для строительной промышленности

„С нами Ваши полы станут идеальными“: такое обещание мы вот уже много лет даем нашим клиентам из строительной отрасли. Наша цель – обеспечить Вас самыми лучшими, эффективными, эргономичными и инновационными строительными машинами для шлифования, бучардирования, фрезерования, заглаживания и чистки полов – а теперь также стен и потолков.

Постоянное появление новых, инновационных строительных материалов влечет за собой последовательное изменение решений, интересных, не в последнюю очередь, с архитектурной точки зрения. Одновременно растут требования к проектам ремонта и реконструкции, затрагивающие такие критерии, как эргономичность, эффективность и экологичность. Для них мы разрабатываем и внедряем инновационные прикладные решения силами нашего машиностроительного подразделения и собственного отдела исследования и разработки.

Передовые инновационные достижения

Нашей новейшей инновационной разработкой стал перенос 80-летнего опыта в области технологий профессионального шлифования на стены и потолки. Поэтому мы испытываем особую гордость за то, что наша новейшая разработка, от начала и до конца созданная руками наших инженеров, смогла выйти в "финалисты конкурса инновационных продуктов BAUMA". На примере модели WDS 530 мы создали первую шлифовальную машину для стен и потолков, в которой были внедрены профессиональные технологии шлифования и которая уже успела найти успешное применение на рынке. С этой машиной (подробнее начиная со страницы 29) впервые стало возможным выполнение сложных демонтажных, ремонтных и отделочных работ с потрясающей производительностью на единицу площади.

Решения с системным подходом

Большое разнообразие доступных вариантов применения определяется не столько большим ассортиментом машин, сколько конфигурацией машины и инструментов. При этом важную роль играют следующие факторы: величина обрабатываемой площади, структура основания, будущее использование в качестве промышленного или дизайнерского пола, эксплуатация в жилых помещениях или крупных объектах розничной торговли – вот лишь несколько основных примеров. В тесном взаимодействии прежде всего с нашим отделом прикладной техники, который обеспечивает послепродажное обслуживание наших клиентов, здесь мы также постоянно работаем над созданием инновационных продуктов, которые ориентированы на достижение максимального полезного эффекта для наших пользователей. Для достижения данной цели мы помимо прочего также обновили весь ассортимент индустриальных пылесосов, (подробнее об этом начиная со страницы 109). Чтобы Вы смогли получить более наглядное представление о полном ассортименте продукции и функциональных возможностях наших машин и инструментов, мы заново сформулировали понятие “Система Швамборн“ и представим Вашему вниманию решения (подробнее начиная со страницы 8) для таких сегментов, как "Подготовка основания", "Ремонт", "Отделка поверхности", а также "Уход и чистка" – чтобы Ваши полы всегда имели идеальное качество.

Желаем Вам интересного чтения.

Eckart Schwamborn, менеджер

Качество „Сделано в Германии“

Имея за плечами более 80 лет опыта, компания Швамборн на своем предприятии в Германии разрабатывает и выпускает инновационные продукты и решения для профессионального шлифования, бучардирования, фрезерования, чистки, заглаживания и вакуумной уборки полов. Продукция Швамборн пользуется высоким спросом у профессиональных пользователей по всему миру. Поддержку нашим клиентам на региональном и международном уровне оказывают опытные консультанты по продуктам и инженеры по применению и выполнению работ.

Исследования и разработки

В распоряжении наших немецких инженеров ноу-хау "Сделано в Германии", которое они постоянно используют для разработки инноваций, делающих Ваши полы неизменно лучше.

Производство

Наше производство ведется прямо на головном предприятии компании в Германии. Это обеспечивает короткие каналы связи во время разработки наших машин, а также непрерывную обратную связь между отделом разработки, отделом консультации по применению и выполнению работ и производством.

Гарантия качества

Наше предприятие сертифицировано по стандарту ISO 9001, что позволяет нам благодаря непрерывному аудиту в любое время гарантировать надлежащее качество на каждом этапе производственного процесса и постоянно его повышать.

Складские запасы

Если нужны запасные или быстроизнашивающиеся детали, очень важно, чтобы они были оперативно доставлены. Благодаря нашим складским запасам мы можем в точности выполнить данное требование и всегда в кратчайшее время обеспечить Ваше производство нужными деталями.

Обучение клиентов

Каждая машина работает эффективно тогда, когда ее обслуживают компетентные операторы и она настроена с учетом параметров задания и фактических условий на строительной площадке. Для этого мы предлагаем курсы обучения для клиентов, которые помогут Вам добиться действительно высокого качества пола.

Обучение на месте у клиента

Послепродажное обслуживание, предоставляемое нашим отделом инженеров по применению и выполнению работ наша самая большая сила. Мы предоставляем на месте у клиента техническую поддержку, даем советы по выбору инструментов и оказываем помощь с конкретными решениями проблем.

Ремонт машин

В нашем распоряжении разветвленная логистическая сеть, которая позволяет нам оперативно выполнять техническое и возможное ремонтное обслуживание Ваших машин. Это повышает долговечность, а также уменьшает чувствительность ваших высокотехнологичных машин к неисправностям.

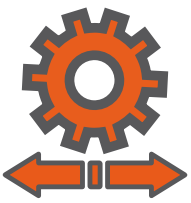

Круглосуточный сервис запчастей

По всей Германии мы предлагаем услуги по круглосуточной доставке запасных частей, инструментов и аксессуаров. Во все остальные страны мы осуществляем поставку службой экспресс-доставки - в кратчайшие сроки!

На несколько шагов опережая время

Новые подходы к обработке полов, стен и потолков

Благодаря усилиям шести инженеров наш отдел "научно-исследовательских и опытно-конструкторских разработок" всегда на несколько шагов опережает время. Здесь постоянно появляются на свет новые и более дифференцированные решения "Сделано в Германии" для нашего машиностроительного производства.

Эргономика, повышение эффективности, а вместе с ней и рентабельности, увеличение удобства обслуживания, охрана человека, окружающей среды и материалов, а также поиск новых решений для задач в сфере устройства полов, стен и потолков – таковы цели, которые ставят перед собой наши разработчики.

Это происходит в тесном взаимодействии с отделом инженеров по применению и выполнению работ,который – непрерывно занимаясь исследованием рынка – досконально знает потребности наших клиентов и доводит их до сведения нашего персонала. На этой почве постоянно созревают новые, инновационные решения для широкого спектра современных строительных материалов и прикладных технологий. Так, к примеру, был разработан гидравлический привод для новой модели WDS 530, которая обеспечивает не только достаточное число оборотов, но и постоянное давление прижима.

Проектирование с применением самых современных технологий САПР

Контролирование глубины фрезерования

Ручка быстрого опускания фрезеровального барабана с заданной глубиной обработки

«Анти-шок»

Подвеска коробки передач с устройством «ASD-анти-шок» для уменьшения вибрации

Направляющая рукоятка

Простая и быстрая регулировка направляющей рукоятки

Защита кромок при шлифовании

Защита стен, колонн, плинтуса при шлифовании и полировании

4 x 4 полный привод

Фрезеровальная машина с постоянным полным приводом дает равномерное и точное фрезерование поверхности

DIF-Diaflex

Плавающая подвеска алмазного инструмента для снижения вибрации на неровных поверхностях

Производство в Германии

Наше производство в Вангене с сертифицированной системой управления качеством

Вряд ли найдется в мире другая промышленно-развитая страна, которая пользовалась бы таким же высоким авторитетом, как Германия. Ассоциация машиностроительных компаний заявляет о "беспрецедентном росте" доверия к немецкому машиностроению. Для нас это одновременно стимул и обязательство.

На нашем производстве в Вангене мы в точности соблюдаем критерии качества, которые предъявляются к промышленным производственным предприятиям в Германии. Разумеется, все это происходит с обязательной сертификацией по стандарту DIN ISO 9001 и с привязкой к сопутствующему "постоянному процессу совершенствования".

„Сделано в Германии“ – на протяжении уже более 80 лет

Прямое взаимодействие и тесное сотрудничество между отделами прикладной техники, НИОКР, управления продукцией и производством гарантирует короткие и эффективные технологические маршруты.

Электродвигатели

Произведено в Вангене: Фрезеровальные и шлифовальные машины

Мощные однодисковые машины

Высокоточное производство

Для придания Вашим полам, стенам и потолкам по-настоящему идеального вида!

Решение – это сочетание машины и инструментов

Сфера строительства полов претерпела существенные изменения благодаря использованию современных строительных материалов, но в первую очередь в связи с большим разнообразием технологий механической обработки. То же самое, не в последнюю очередь благодаря нашей инновационной разработке, системе WDS (машине для шлифования стен и потолков) теперь также можно сказать и о стенах и потолках. При выборе конфигурации системы, в которую входят машина и дополнительные принадлежности, необходимо учитывать множество факторов: Величина обрабатываемой площади, структура основания, будущее использование в качестве промышленного или дизайнерского пола, эксплуатация в жилых помещениях или крупных объектах розничной торговли: вот лишь несколько основных примеров. В целом доступные варианты применения можно разделить на такие сегменты, как ‚Подготовка основания', ‚Ремонт', ‚Отделка' и ‚Уход и чистка'. Они, разумеется, также в свою очередь отличаются отдельными пошаговыми операции обработки в зависимости от структуры и будущего назначения. Наша задача заключается в том, чтобы предоставить в Ваше распоряжение подходящее для каждой конкретной проблемы решение в виде оптимального сочетания машины и инструментов, а также нашего ноу-хау. Чтобы Вы смогли создать идеальный во всех смыслах пол – для своих заказчиков и в противовес Вашим конкурентам.

строительная машина + **инструмент** = **Решение**

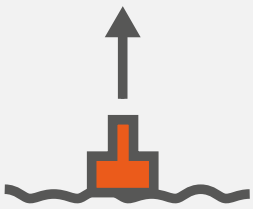

Подготовка основания

ремонт

отделка поверхности

уход и чистка

обслуживание

Предпродажное обслуживание

После поступления вашего запроса мы производим сбор нужной информации и в случае необходимости согласуем с вами выезд на место. Кроме того, мы определяем существующую потребность в машинах и инструментах. На основе этих данных вы получаете прозрачное и понятное предложение.

Послепродажное обслуживание

При отгрузке машины и необходимых аксессуаров мы с готовностью предложим вам услуги по обучению правилам применения на месте эксплуатации и дадим практические советы, которые помогут вам добиться идеальной структуры пола.

Программы практико-ориентированного обучения

На наших предприятиях в Вангене близ Штутгарта и Хюнксе в северной части Рурской области мы предлагаем регулярные многодневные практико-ориентированные курсы обучения. Их темы созвучны четырем основным областям применения наших машин.

DSM 530

Комплект инструмента

БУЧАРДИРОВАНИЕ

BEF 320

Фрезеровальный барабан

ФРЕЗЕРОВАНИЕ

DSM 800RC

PKD

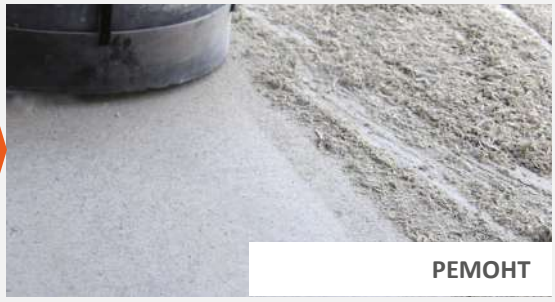

РЕМОНТ

DSM 530S

Superflex

ДИЗАЙНЕРСКИЕ ПОЛЫ

ES 500

Щетка для мытья шампунем

МЫТЬЕ ШАМПУНЕМ

ES 51S

Щетка из литой проволоки

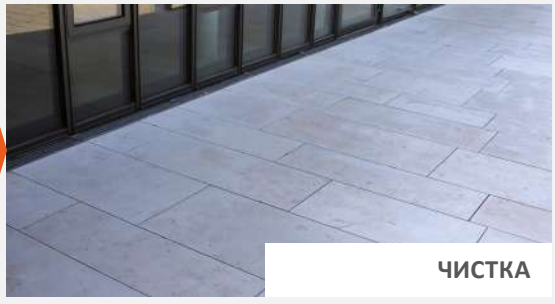

ЧИСТКА

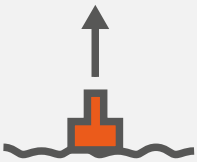

Все зависит от тщательно подготовленного основания

Технологии и доступные способы подготовки основания

Фрезерование, бучардирование и шлифование – наиболее распространенные технологии подготовки основания полов. Целью обработки основания является придание поверхности максимальной прочности сцепления при растяжении.

Трещины, пустоты, отколовшиеся фрагменты пола, хрупкий и разрушающийся пол, повышенная чувствительность к погодным условиям из-за перепадов температуры, а также образование вздутий – таковы наиболее часто встречающиеся дефекты подготовки основания полов. В заводских цехах, складских или производственных помещениях это приводит к возникновению повреждений, которые даже могут представлять угрозу для безопасности производства.

Прочность сцепления при растяжении как ключевой фактор

Если не принимать внимание те редкие случаи, когда была выбрана неподходящая конструкция полов, марка бетона или вид покрытия или изменились режимы нагрузки, основные причины возникновения дефектов заключаются в ненадлежащей или недостаточно оптимизированной подготовке основания. Именно в промышленном секторе качество подготовки основания является ключевым фактором, от которого зависит стойкость, экономическая эффективность и, в конечном итоге, возможность длительного использования промышленных полов. Цель подготовки основания заключается в систематическом и единообразном увеличении размера поверхности основания с целью повышения прочности на растяжение наносимого на поверхность настила или покрытия.

Наиболее распространенными способами подготовки основания являются технологии фрезерования, бучардирования или шлифования, обычно используемые в сочетании с мощными пылесосами. В зависимости от структуры основания и последующего назначения пола также может потребоваться комбинирование технологий, которое может дать более качественные результаты.

Фрезерование

При фрезеровании с помощью вращающихся ламелей происходит снятие поверхностного слоя пола. В то время как резцовая фреза подходит для более грубого и глубокого удаления неровностей (начиная

Шлифование в сочетании с профессиональным пылесосом позволило добиться наилучших показателей прочности сцепления при растяжении во время внутренних испытаний

Фрезерование: Высокая проникающая способность и возможность компенсирования больших перепадов высоты

примерно с 1 см и выше) или обработки поврежденного основания пола, ламельная фреза дает более тонкий рисунок фрезерованной поверхности, однако уступает резцовой фрезе по толщине снимаемого слоя. Преимущества фрезерования заключаются в высокой проникающей способности, а также возможности компенсирования в том числе значительных, нежелательных для заказчика перепадов высоты. Минусом считается возможное повреждение скрытых участков основания пола.

эталон прочности, эффективность и, в конечном итоге, устойчивое использование

Бучардирование

Имеющие коническую форму наконечники инструментов для бучардирования разрыхляют поверхность, не оказывая при этом ударного воздействия на основание и не вызывая постоянных повреждений его структуры. Бучардирование позволяет получить поверхность, степень шероховатости которой сопоставима с результатами дробеструйной обработки. При использовании данной техники применяются ролики для бучардирования - ее также можно назвать динамической разновидностью механической подготовки поверхности. Преимущества заключаются в снятии относительного крупного слоя материала, легко удаляемого пылесосами,, при котором не запечатываются поры. В отличие от дробеструйной обработки не образуются характерные дорожки, что исключает необходимость последующей обработки. На больших площадях в зависимости от структуры поверхности возможно возникновение высоких расходов

Бучардирование: Динамический способ подготовки основания

на оснастку.

Шлифование

Шлифованием называют горизонтальное движение по поверхности с помощью алмазных инструментов. Интегрированное в металлическую структуру алмазное зерно врезается в основание и обеспечивает тем самым бережное снятие материала. Именно при ремонте полов шлифование оказывается экономически выгодной альтернативой. Шлифование – это щадящая технология обработки полов, которая дает очень равномерные результаты, что обуславливает низкие расходы на финишную обработку (например, шпатлевку). Однако пользователь при этом должен обладать хорошими знаниями и большим опытом, чтобы подобрать подходящий инструмент для конкретной задачи.

Особенно для больших площадей мы рекомендуем производить шлифование в сочетании с профессиональными пылесосами, т.к. в соответствии с результатами внутренних испытаний это позволит добиться наилучших показателей прочности сцепления при растяжении. Комбинирование с мощными промышленными пылесосами значительно снижает пылевую нагрузку, возникающую во время работы. Это не только уменьшает вредное воздействие на здоровье, но и гарантирует результат работы, который благодаря удалению пыли означает серьезное снижение затрат на финишную доводку. Благодаря большой ширине обработки и в том числе благодаря ставшей в последнее время доступной системе дистанционного управления шлифовальные машины позволяют не только работать эргономично, но и демонстрируют высокую производительность на единицу площади в час.

	Фрезерование	Бучардирование	Шлифование
DSM 250	■		■
DSM 250S	■		■
DSM 250P	■		■
DSM 400			■
DSM 450	■		■
DSM 530		■	■
DSM 530S		■	■
DSM 650S		■	■
DSM 800S		■	■
DSM 650RC		■	■
DSM 800RC		■	■
WDS 530		■	■
BEF 204	■		
BEF 201	■		
BEF 201V	■		
BEF 250	■		
BEF 250V	■		
BEF 320	■		
BEF 320V	■		
ES 420S			■
ES 51S			■
STR 500			■
STR 580			■
STR 581			■
STR 701			■
STR 702			■
STR 703			■

■ небольшие площади в 150 кв.м
■ небольшие площади 150 – 500 кв.м
■ большие площади о 500 кв.м

Старое снова заиграет новыми красками

Щадящие технологии реставрации бетона, натурального камня, дерева и ПВХ

Если старое должно снова выглядеть как новое, компания Шваморн сможет подобрать подходящие машины и, прежде всего, подходящий инструмент для любых типов полов и любой степени износа. Так, к примеру, с помощью технологии шлифования от Шваморн был отреставрирован мраморный пол Зимнего дворца в Санкт-Петербурге. Возможные варианты применения столь же разнообразны, как и требования, действующие в строительной отрасли. Перечень ремонтно-восстановительных мероприятий включает удаление клеевого состава, шпатлевочных масс, устранение неровностей пола, удаление разметки (дорожного полотна), снятие покрытий методом фрезерования, реконструкция бесшовных полов, восстановление защитной пленки на линолеумных полах и полах из ПВХ с защитным покрытием, расшивка швов монолитной стяжки и заделка эпоксидной смолой, а также полировка и шлифование полов из натурального камня, такого как мрамор и гранит.

Реставрация натурального камня в аэропорту Омана

Реставрация мрамора в Зимнем дворце, Санкт-Петербург

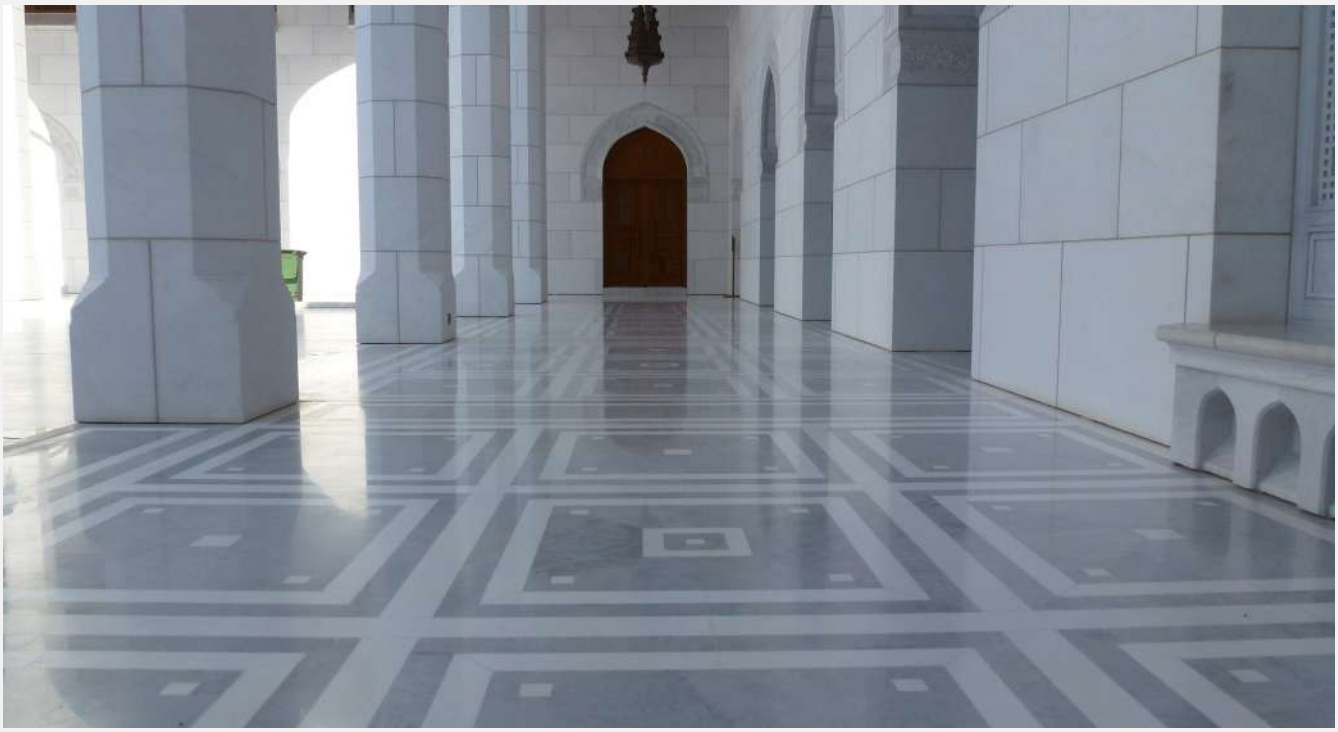

Schwamborn снова возвращает первозданный блеск даже самым безнадежным произведениям восточного напольного искусства

Большие неровности промышленных полов эффективно удаляются методом фрезерования

Благодаря правильной технологии шлифования бетонная конструкция стала выглядеть как новая

Ремонт промышленного пола большой площади в производственном цеху

Восстановление защитной пленки пола из ПВХ в университетской клинике г. Кельн

Компания Швамборн обеспечила полный комплекс работ по ремонту паркинга

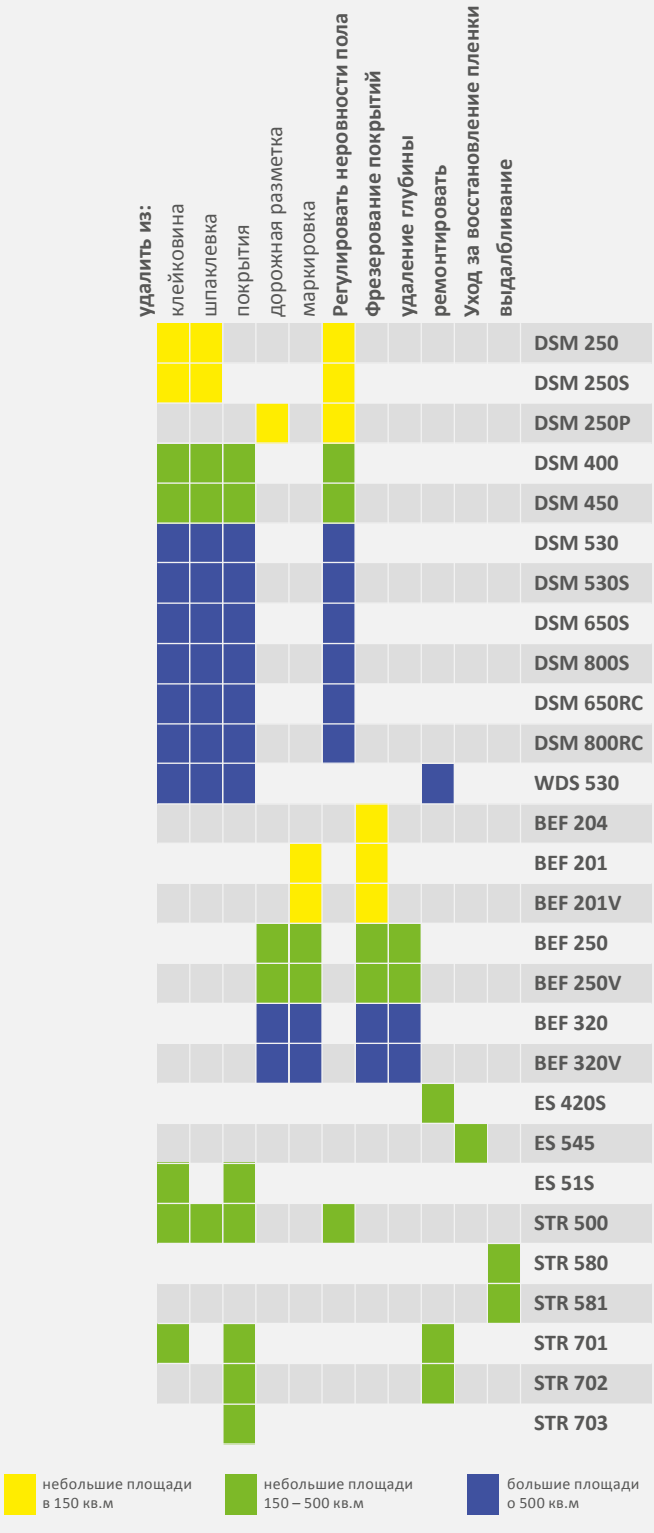

Дизайн-полы высочайшего художественного уровня

Ультрасовременные высокотехнологичные машины и подходящие инструменты превращают идею в реальность

Архитекторы и проектировщики все чаще используют возможности художественного оформления, которые открывают перед ними современные материалы полов, чтобы придать зданию совершенно индивидуальный характер. Все, что для этого нужно, это креативные идеи проектировщиков, а также точно выверенные системные решения для их реализации. Идет ли речь о полированных бетонных полах, промышленных бесшовных полах мозаичного дизайна, магнезиальных бесшовных полах, литом асфальтовом покрытии или цементных бесшовных полах разной цветовой гаммы: Дизайн-полы являются абсолютным трендом современной архитектуры. С их помощью общественные, офисные здания, выставочные помещения, торговые центры, промышленные объекты, магазины розничной торговли, рестораны или частные жилые помещения превращаются в уникальные и обладающие индивидуальной харизмой архитектурные объекты.

Системный подход к дизайну

Для различных методов обработки, отделки и чистки мы предлагаем сбалансированные системные решения, конфигурация которых варьирует от машин и подходящих дополнительных принадлежностей до пропиточных составов и чистящих средств:

Заглаживание

В зависимости от состава материала и действующих технических условий на обработку дизайн-полов для их уплотнения и заглаживания используются затирочные машины STR со специальным затирочным диском и "вертолетом" для заглаживания из металла или пластика

Шлифование

Шлифование обычно производится с помощью шлифовальных машин DSM методом мокрого или сухого шлифования с использованием специальных алмазных инструментов. Используемая алмазная техника и степень шлифования дополнительно влияют на внешний вид дизайн-полов. Легкая шлифовка создает мелкозернистую структуру, известную под названием "соль с перцем", поскольку на ней видны только мельчайшие фракции. Интенсивная шлифовка подчеркивает зернистость и позволяет получить внешний вид, напоминающий терраццо.

Промышленные полы с отделкой под мрамор придадут незаурядный внешний вид торговым площадям магазинов розничной торговли

Полировка

Блеск напольного покрытия определяется способом алмазной шлифовки и типом защитного поверхностного покрытия. С нашими высокоскоростными полировальными машинами серии EU блестящие результаты гарантированы.

Отделка

Для отделки дизайн-полов на цементной основе используется специальная технология химической закалки – она делает поверхность более прочной и устойчивой к износу.

Пропитка

Для долговременной защиты и поддержания в надлежащем виде дизайн-полов, а также облегчения их очистки в зависимости от типа основания они получают специальную защитную пропитку.

Микротерраццо: от нанесения покрытия до финишной шлифовки

Полированный пол

Стеклянная мозаика

Литое асфальтовое покрытие

Цементный бесшовный пол, бежевый

Цементный бесшовный пол, антрацит

Магнезиальный бесшовный пол

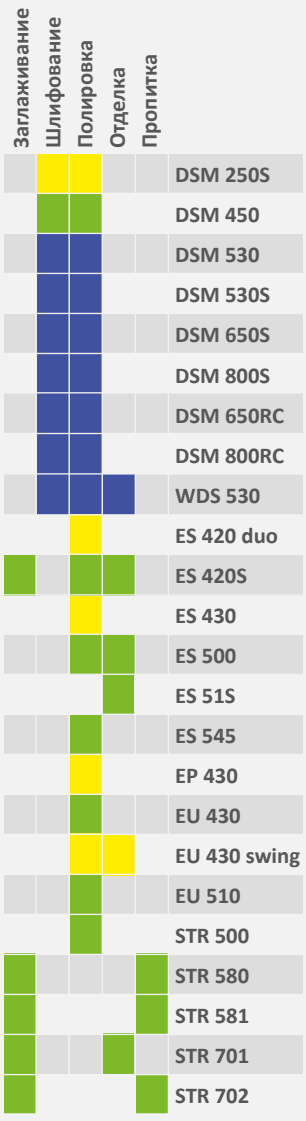

Хорошему полу не обойтись без ухода

Машины и инструменты для чистки полов и ухода за ними

Влажная чистка, мытье шампунем, полировка, пульверизационная чистка, кристаллизация, удаление сорняков, а также шлифование считаются основными способами чистки полов.

Здесь компания Швамборн также практикует комплексный подход к решению проблемы, который выражается в широком ассортименте так называемых однодисковых машин и еще более широком ассортименте дополнительных принадлежностей: щетки для чистки и снятия покрытий, пады и алмазные инструменты для шлифования и полирования, инструменты для заглаживания, затирки швов и химия для чистки, и кристаллизации полов.

Некоторые машины даже оборудованы встроенным пылесосом. Они подойдут как для повседневной чистки, так и для специальных задач. Для работы вне помещений предлагаются машины, оснащенные двигателем внутреннего сгорания. С ними работы на открытых террасах можно выполнять независимо от наличия доступа к источнику электропитания. Это позволяет удобно убирать автомобильные стоянки, регулярно зарастающие сорняками.

Удаление сорняков

Уложенные на открытом воздухе настилы из натурального камня почти каждой весной нуждаются в тщательной чистке, чтобы удалить мох и загрязнения

Ранее: грязь и мох делают пол неприглядным

Обработка алмазными щетками сохраняет устойчивость пола к скольжению

Кристаллизация позволяет надолго сохранить надлежащий внешний вид очищенных известковых полов

Чистка щетками

Мытье шампунем позволяет надолго избавиться от грязи и следов эксплуатации, а также обеспечивает пропитку во время последующей обработки

Если полу нужно придать по-настоящему красивый блеск, на помощь придут пады, которые можно приобрести для любого типа напольных покрытий

Сменные полировальные щетки предлагаются почти для всех типов напольных покрытий

	чистка	ковер	полировка
EP 430			
EP 430 duo			
ES 330			
ES 420			
ES 420 duo			
ES 420S			
ES 430			
ES 500			
ES 51S			
ES 545			
EU 430			
EU 430 Swing			
EU 510			
STR 500			
STR 580			
STR 701			
STR 702			
STR 703			

небольшие площади в 150 кв.м

небольшие площади 150 – 500 кв.м

большие площади о 500 кв.м

ПРЕДПРОДАЖНОЕ ОБСЛУЖИВАНИЕ

Для придания вашим полам идеального вида!

Требования, предъявляемые к современным системам полов, различаются практически на каждой строительной площадке, для каждого проекта реконструкции и на каждом этапе строительства полов. Только если известны все необходимые требования, можно правильно подобрать подходящий тип и, самое главное, подходящую конфигурацию машины. Компетентная консультационная поддержка нашего отдела предпродажного обслуживания поможет вам добиться идеального качества полов.

Определение требований

Для новостроек: Структура основания, способ эксплуатации и предельно допустимая нагрузка, требуемая площадь, особенности расположения и т.д.

Для ремонта и восстановления: Тип основания или покрытия напольного настила, текущее состояние пола, цель ремонта, будущее использование

Рекомендация оптимальной машины

Необходимые рабочие операции

- Подготовка основания
- Укладка пола

Рекомендуемые операции по защите, очистке и уходу

Предпродажная консультация

В зависимости от типа напольного покрытия долговечность пола можно существенно повысить с помощью операций по защите, очистке и уходу.

Выбор мероприятий по защите и уходу при этом зависит от состава пола и типа нагрузки.

Рекомендуемые мероприятия по защите, очистке и уходу

Предпродажное обслуживание

После поступления вашего запроса мы производим сбор нужной информации и в случае необходимости согласуем с вами выезд на место. Кроме того, мы определяем существующую потребность в машинах и инструментах. На основе этих данных вы получаете прозрачное и понятное предложение.

Послепродажное обслуживание

При отгрузке машины и необходимых аксессуаров мы с готовностью предложим вам услуги по обучению правилам применения на месте эксплуатации и дадим практические советы, которые помогут вам добиться идеальной структуры пола.

История успеха

Интерес к нашим программам обучения постоянно растет

Постоянное появление новых, инновационных строительных материалов в области устройства полов влечет за собой непрерывное изменение решений, интересных, не в последнюю очередь, с архитектурной точки зрения. Сегодня благодаря большому разнообразию материалов и технологий можно обустроить идеально подходящий пол почти для любого режима эксплуатации.

Одновременно вместе с постоянным совершенствованием машинной техники и алмазных инструментов, но, прежде всего, благодаря постоянно расширяющемуся ноу-хау появляются улучшенные технологии ремонта существующих и монтажа новых полов. Специалисты по обработке полов из компании Швамборн работают как с внутренними, так и с зарубежными заказчиками: Они помогают архитекторам, застройщикам, поставщикам строительных материалов, компаниям, специализирующимся на обработке и шлифовании, в подборе рецептуры строительных материалов, монтаже полов, вплоть до решения вопросов, связанных с защитой полов и уходом за ними.

Теория и практика современного устройства полов

Специализированные семинары для новичков и профессионалов

Наши семинары являются настоящей историей успеха. Число участников и обучающих мероприятий постоянно растет – с сентября 2018 г. они проводятся в двух местах – с их помощью мы даем возможность заглянуть за кулисы происходящего в нашей компании.

Как профессионалы, так и новички получают возможность прикоснуться к многолетнему опыту наших технических специалистов, которые в доступной форме излагают теоретические основы и принципы прикладной техники, после чего каждый участник благодаря полезным советам и практическим упражнениям сможет добиться идеального качества полов.

Как добиться с нами идеального качества полов

Всем, кто профессионально занимается строительством, ремонтом и реконструкцией полов, идеально подойдет наша новая программа семинаров. Мы предлагаем семинары продолжительностью от полутора до двух с половиной дней.

Наши темы:

- Подготовка основания
- Машинная и инструментальная техника
- Монтаж и заглаживание
- Обработка поверхности
- Пропитка и уход

– чтобы Ваши полы выглядели идеально!

Программы обучения на месте для дилеров и пользователей

Мы также предлагаем курсы обучения для строителей и дилеров, которые проводятся прямо на их предприятиях. При этом тематические материалы могут быть подобраны в ходе прямого диалога с учетом Ваших индивидуальных пожеланий.

Два места проведения: Ванген и Хюнксе

Новый филиал получил статус учебно-консультационного центра

„Близость к клиенту всегда была ключевым аспектом нашей работы“, – заявил исполнительный директор Экарт Швамборн, который вот уже в третьем поколении возглавляет существующую уже более 80 лет машиностроительную компанию в Вангене близ Геппингена. „В последние годы вместе с нашими клиентами мы занимались непрерывным расширением ассортимента наших машин, но прежде всего ассортимента дополнительных принадлежностей." Программы обучения помимо передачи ноу-хау также дают возможность изучить потребности рынка. По этой причине открытие филиала в Хюнксе, расположенном в федеральной земле Северный Рейн-Вестфалия, несомненно, зависело также от того, можно ли будет использовать его в качестве учебного центра. В Хюнксе в распоряжении участников программ обучения современные аудитории и достаточно большое помещение для практических занятий с разными видами напольных покрытий. Таким образом, теперь в течение года мы проводим сразу несколько учебных курсов, которые предлагаются как на головном предприятии в Вангене близ Геппингена, так и в Хюнксе. Всю необходимую информацию Вы также можете найти на сайте:

www.schwamborn.com/ru/Обучение

С помощью образцов полов можно изучить каждый этап строительного проекта

Практические занятия демонстрируют правила обработки и дают практические советы

Между участниками происходит активный обмен мнениями

Филиал Хюнксе в северной части Рурской области

Наши программы обучения в Интернете:

WDS – ШЛИФОВАЛЬНАЯ МАШИНА ДЛЯ СТЕН И ПОТОЛКОВ

WDS 530

DSM – ШЛИФОВАНИЕ

DSM 250

DSM 250S

DSM 250P

DSM – ШЛИФОВАНИЕ

DSM 400

DSM 450

DSM 530

DSM 530S

DSM 650S

DSM 800S

DSM 650RC

DSM 800RC

BEF 201

BEF 201V

BEF 204

BEF 250

BEF 250V

BEF 320

BEF 320V

STR – МНОГОФУНКЦИОНАЛЬНЫЕ МАШИНЫ

STR 500

STR 580

STR 581

STR 701

STR 702

STR 703

ES 330

ES 420

ES 420 duo

ES 420S

ES 430

ES 500

ES 51S

ES 545

EP – ВЫСОКОСКОРОСТНЫЕ МАШИНЫ

EP 430

EP 430 duo

EU – СВЕРХСКОРОСТНЫЕ МАШИНЫ

EU 430

EU 430 Swing

EU 510

BAS 1500E

BAS 1500V

BEG 90

BEG 180

STS / STA / WSA – ПЫЛЕСОСЫ

STS 130

STS 260

STS 260A

STS 750

STA 300

STA 550

WSA 700P

Finalist
bauma
Innovationspreis
2019
BROKK
Schwamborn
WDS 53
160
darda

Новая модель WDS 530

Обработка стен и потолков вручную осталась в прошлом

Модель WDS 530 стала мировой новинкой и вышла в финал конкурса инновационных продуктов Bauma 2019. С помощью этой машины собственной разработки прямо сегодня работы по снятию покрытий, ремонту и отделке, которые ранее приходилось выполнять вручную, можно реализовать с помощью технологии эффективного машинного шлифования с потрясающей производительностью на единицу площади.

Требования к снятию покрытий, ремонту и отделке как в плане эргономики, так и в плане экономической эффективности непрерывно растут, равно как и расходы на утилизацию – особенно при работе с загрязненными настенными и потолочными покрытиями. Для этих задач отдел исследования и разработки компании Швамборн разработал инновационное прикладное решение в виде новой машины для шлифования стен и потолков. Представляем Вашему вниманию ее основные достоинства:

Инновационная, эффективная и эргономичная

В WDS 530 использован более 50 лет опыта в сфере технологий профессионального шлифования были перенесены в область обработки стен и потолков. В модели WDS 530 используется гидравлический привод, которым можно управлять с помощью пульта дистанционного управления. Она впервые сделала возможным эффективное выполнение шлифовальных и ремонтных работ на стенах и потолках большой площади, демонстрируя потрясающую производительность на единицу площади. WDS 530 также значительно упрощает и облегчает работу. До сих пор эти работы приходилось в основном выполнять ручным методом – со всеми присущими ему недостатками с точки зрения трудозатрат и негативного воздействия на здоровье.

Редко применявшиеся методы механической обработки, с одной стороны, наносили слишком большой урон конструкции здания, а с другой стороны, даже близко не обеспечивали настолько целенаправленное снятие покрытий. В том числе и благодаря этому модель WDS 530 была удостоена награды на конкурсе инновационных продуктов BAUMA 2019.

Равномерно высокое давление прижима

Модель WDS 530 разработана для работы совместно с демонтажными роботами компании BROKK. Она обеспечивает равномерно высокое давление прижима к стене и потолку, а благодаря применению карданной технологии в шлифовальной головке всегда ровно прилегает даже при наклоне до 6%. В зависимости от поставленной задачи машина может оснащаться самыми разнообразными видами инструментов, в том числе алмазными шлифовальными инструментами для снятия покрытия и подготовки основания. Инструменты для полировки стен и потолков, а также инструменты для бучардирования, используемые для подготовки основания или отделки поверхности, дополняют ассортимент принадлежностей.

Карданный подвес шлифовальной головки всегда ровно прилегает даже при наклоне до 6%

С ними машина WDS 530 станет подходящим решением для самых разных сфер применения:

Снятие покрытий при демонтаже и ремонте зданий

Эффективное, быстрое, тщательное и безопасное удаление покрытий – в том числе содержащих такие вредные вещества, как асбест – WDS выполнит эти работы с невероятно высокой производительностью на единицу площади. Теперь можно эффективно удалять краску, штукатурку или плиточный клей на большой площади. Ведь с помощью WDS 530 стало возможным целенаправленное удаление загрязненного или подлежащего снятию материала практически без образования дополнительных отходов. Это снижает затраты на утилизацию.

Демонтаж покрытия – сохраняет фасаду и уменьшает затраты

Подготовка основания: Шлифование и бучардирование

Еще одной сферой применения является подготовка основания в новостройках и во время ремонта методом шлифования или бучардирования. Это позволяет повысить поверхностную прочность на растяжение, а значит и долговечность и экономическую эффективность возводимых стен и потолков.

Отделка поверхности

В архитектуре, возведении стен и потолков открываются новые креативные возможности отделки, которые сегодня можно воплотить в реальность эффективным с экономической точки зрения способом. По аналогии с устройством полов сегодня стали доступны самые разнообразные варианты отделки бетонной поверхности на больших площадях и с использованием различных инструментов: От поверхности с высокой степенью полировки до глянцевой или шероховатой поверхности, полученной с помощью соответствующих инструментов. Стены из натурального камня можно шлифовать алмазами разной зернистости, чтобы придать им самый невероятный дизайн.

Безвредность для здоровья и окружающей среды

Благодаря целенаправленному механическому снятию материала и оптимизированной технологии пылеулавливания угроза для здоровья сведена к минимуму. В результате достигается не виданный ранее по своей безопасности, экономичности и простоте способ удаления материала при одновременной защите операторов и окружающей среды.

Затратоэффективность

Таким образом, затратоэффективность инновационной разработки очевидна: Потрясающая производительность на единицу площади при одновременной защите строительных конструкций и уникальной эргономичности благодаря робототехнике и дистанционному управлению.

Шлифование с возможностью до глянцевого результата

WDS 530

WDS 530 – ручной труд остался в прошлом

Инновационное, эффективное и эргономичное решение для удаления покрытий, ремонтно-отделочных работ на потолках и стенах с применением технологии профессионального шлифования с постоянно высоким давлением прижима и потрясающей производительностью на единицу площади.

Ход выдвижения 25 см

Возможности применения

Удаление штукатурки, загрязненного материала, плиточного клея, краски; шлифование и бучардирование для подготовки основания; шлифование и полировка бетона и натурального камня на стенах и потолках

Технические характеристики		
Арт. номер		715700
Гидравлическое рабочее давление	bar	70 – 120
Гидравлический объемный поток	l	> 45
Растяжение хода	мм	250
Выходная мощность	кВт	4
Ширина обработки	мм	530
Монтажный диск	мм	3 x 200
Давление шлифования-стена	N	400 – 2300
Давление шлифования-потолок	N	400 – 1100
Рабочий вес	кг	220
Число оборотов	мин-1	400 – 1000
Размеры	ДхШхВ	145 x 61 x 69,3 cm
Ø-патрубка для пылесоса	мм	1 – 4 x 76
Крепление инструмента		ETX1 / ETX2
Уровень шума	db(A)	84

Конструктивные особенности
Система быстрой смены инструментов
Контраротационное вращение
Дополнительный вес
Регулирование числа оборотов
Карданный подвес шлифовальной головки
Аккуратный демонтаж покрытия фасады
Изменение скорости вращения
Широкий выбор инструментов
Дистанционное управление роботом/ шлифовальной головкой
Точное снятие материала
Переключение режимов стена/ потолок
Рабочая высота до 6,5 м

WDS 530 Принадлежности и инструменты: шлифование со страницы 48, бучардирование со страницы 58

Переключение режимов стена – потолок | плавное изменение скорости вращения

Рабочая высота до 6,5 м

Постоянно высокое, регулируемое давление прижима

Бережное послойное снятие материала

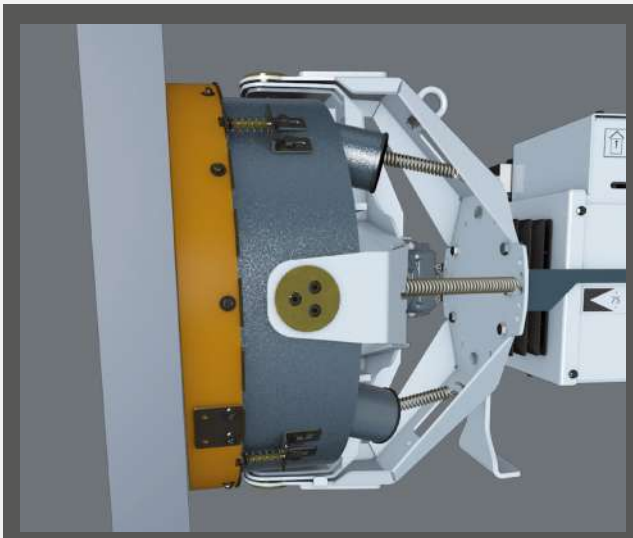

Карданный подвес шлифовальной головки всегда ровно прилегает даже при наклоне до 6 %

С дистанционным управлением

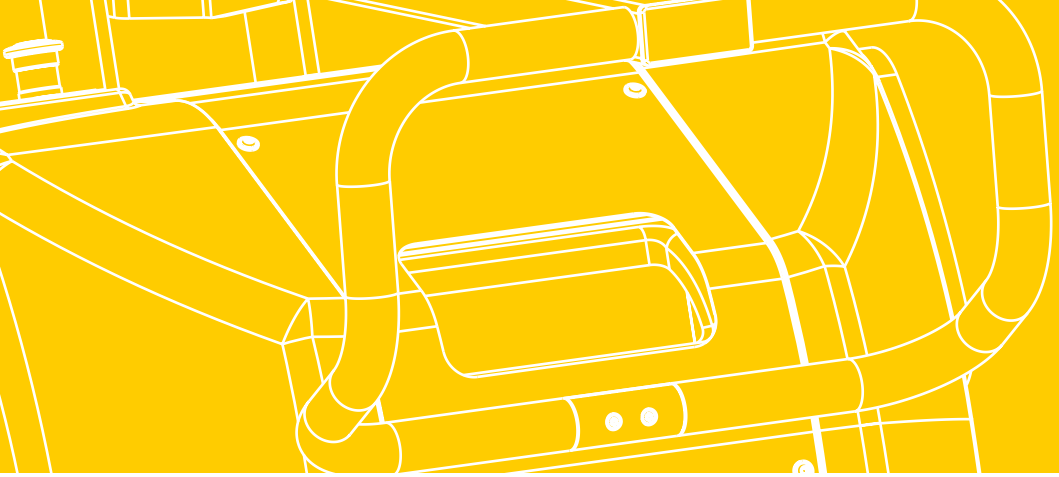

ШЛИФОВАНИЕ

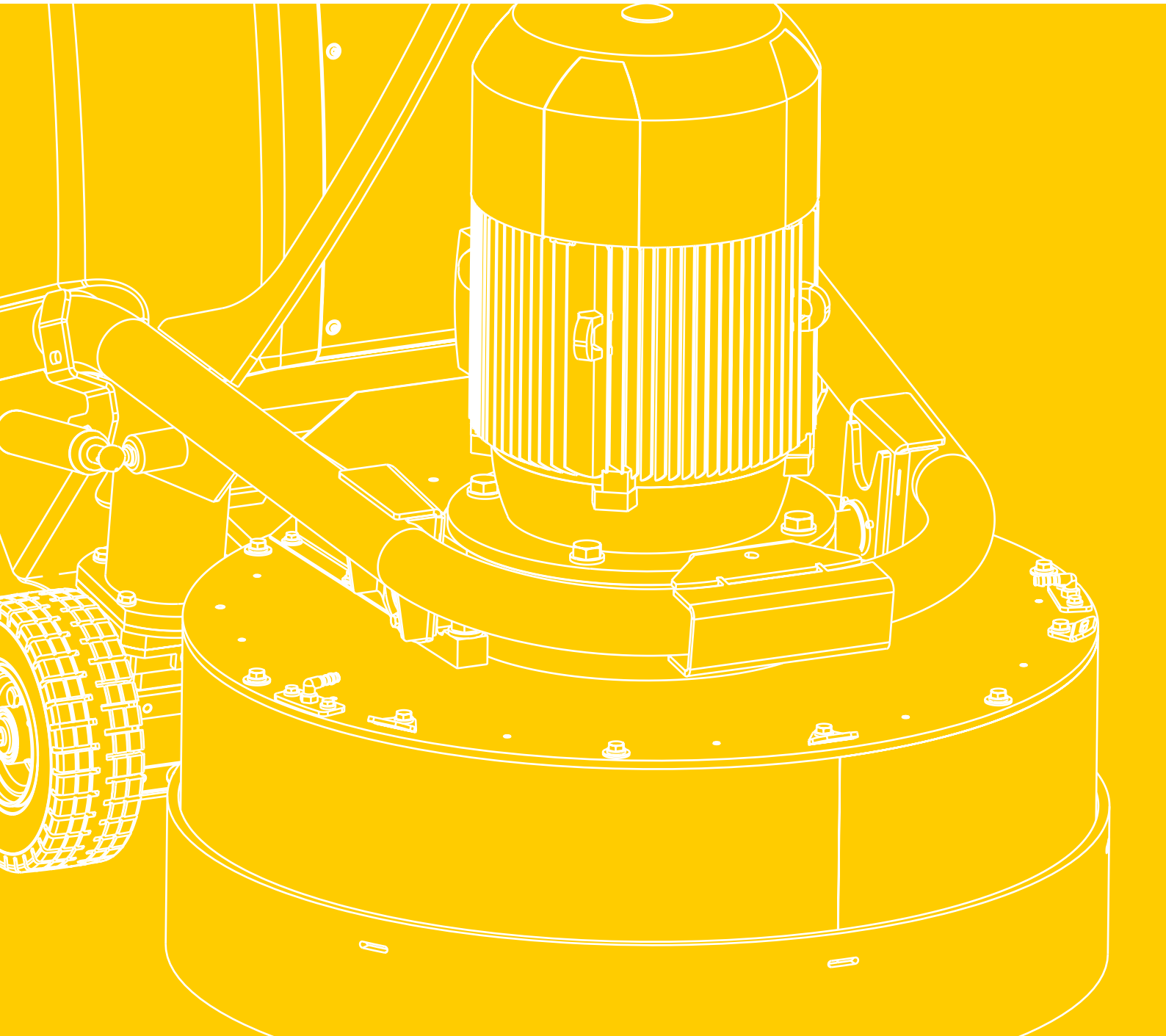

DSM 250 – обработка до самого края

Быстрое и простое шлифование краев, не напрягая спину и не нагружая колени. Поворотная шлифовальная головка позволяет работать в трех положениях: слева-справа-по центру. Плавающая защита от пыли обеспечивает беспыльное шлифование краев с низкой вибрационной нагрузкой.

Шлифование от самого края

Унифицированная система расходного инструмента, подходящая для всех моделей

Торцевое фрезерование

Категория

Шлифование бетона, стяжки, асфальта и полов из натурального камня. Удаление слоев и подготовка основания.

Технические характеристики			Варианты оснащения	
Арт. номер		713564	713565	713564
Напряжение	В	230	400	220
Частота	Гц	50		
Выходная мощность	кВт	2,2	2,2	1,5
Ширина обработки	мм	250		
Контактное давление	кг	35	30	35
Монтажный диск	мм	250	250	250
Рабочий вес	кг	56	52,5	56
Расстояние от края	мм	0		
Число оборотов	мин$^{-1}$	1450	1450	1150
Ø – вытяжки	мм	50		
Размеры Д x Ш xВ	см	100 x 40 x 100		
Крепление инструмента		ETX1, Velcro		

Конструктивные особенности
ETX – быстрая замена расходного инструмента
DIF – плавающая подвеска инструмента
Шлифование и полирование у самой стены
Поворотная шлифовальная головка слева – по центру – справа
Низкая вибрация

DSM 250 Принадлежности и инструменты: шлифование со страницы 48, фрезерование со страницы 67

DSM 250S

DSM 250S – От подготовки основания до полировки

Новая модель DSM 250S с поворотной шлифовальной головкой для шлифования до самого края. Идеальное дополнение для профессиональной подготовки основания и финишной доводки отполированных до блеска бетонных и дизайн-полов. Оснащается баком для воды и системой плавного регулирования скорости вращения для оптимального мокрого шлифования.

Удобный водяной бак для мокрого шлифования

Износостойкие колеса (не оставляют полос) для чистой работы

Шлифование и полировка до самого края / поворотная шлифовальная головка

Категория

Шлифование бетона, стяжки, асфальта и полов из натурального камня. Удаление слоев и подготовка основания.

Технические характеристики		
Арт. номер		713670
Напряжение	В	230
Частота	Гц	50
Выходная мощность	кВт	2.2
Ширина обработки	мм	250
Монтажный диск	мм	250
Контактное давление	кг	25
Рабочий вес	кг	61
Расстояние от края	мм	0
Число оборотов	мин$^{-1}$	740 – 1500
Ø-вытяжки	мм	50
Размеры ДхШхВ	см	100 x 40 x 100
Крепление инструмента		ETX1, Velcro

Конструктивные особенности
плавающая подвеска инструмента
Поворотная шлифовальная головка слева – по центру – справа
Плавное регулирование скорости от 740 - 1500 мин$^{-1}$
Практичный бак для воды для мокрого измельчения
Шлифовка и полировка без полос

DSM 250S Принадлежности и инструменты: шлифование со страницы 48, фрезерование со страницы 67

DSM 250P – Бензиновая версия для работы вне помещений

Оптимизирована для простого удаления разметки с проезжей части и парковок, а также для небольших шлифовальных работ вне помещений

Переменная скорость

Два шлифовальных диаметра (170 и 250 мм)

Категория

Шлифование бетона, стяжки, асфальта и полов из натурального камня. Удаление слоев и подготовка основания. Снятие дорожной разметки.

Технические характеристики		
Арт. номер		713700
Выходная мощность	кВт	6.6
Ширина обработки	мм	170/250
Монтажный диск	мм	250
Контактное давление	кг	34
Рабочий вес	кг	99
Расстояние от края	мм	10
Число оборотов	мин$^{-1}$	900 – 1800
Ø – вытяжки	мм	50
Размеры Д x Ш x В	см	130 x 41,5 x 106
Крепление инструмента		ETX1

Конструктивные особенности
ETX – быстрая замена расходного инструмента
DIF – плавающая подвеска инструмента
Регулирование числа оборотов
Экстренное аварийное отключение
Пылесборное кольцо, регулируемое по высоте
Эргономичная и регулируемая ручка управления
Встроенный всасывающий патрубок Ø50мм
Управление подачей воды
Мощный бензиновый двигатель

DSM 250P Принадлежности и инструменты: шлифование со страницы 48

DSM 400

DSM 400 – Шлифовальная машина для ремонтных работ

Шлифовальная машина широкого профиля для ремонта полов. Подходит для оптимальной подготовки основания и удаления покрытий. Оснащается инновационной техникой, гарантирующей отличную эргономику, низкий уровень вибрации и простое управление.

Просто транспортировать

Направляющая скоба перемещается

ETX-быстрая смена алмаза

Категория

Шлифование бетона, стяжки, асфальта. Удаление слоев и подготовка основания.

Технические характеристики			Варианты оснащения
Арт. номер		728000	728001
Напряжение	В	400	230
Частота	Гц	50	50
Выходная мощность	кВт	4	2,2
Монтажный диск	мм	1 x 400	1 x 400
Ширина обработки	мм	400	
Контактное давление	кг	30,5 – 53	24
Рабочий вес	кг	107,5	74,5
Расстояние от края	мм	10	
Число оборотов	мин$^{-1}$	900	600
Ø – вытяжки	мм	50	
Крепление инструмента		ETX1	

Конструктивные особенности
ETX – быстрая замена расходного инструмента
DIF – плавающая подвеска инструмента
Регулируемая ручка управления
MOP система – защита двигателя от перегрузки
Дополнительный вес
Ручка для транспортировки
Экстренное аварийное отключение
Пылесборное кольцо, регулируемое по высоте

DSM 400 Принадлежности и инструменты: шлифование со страницы 48

DSM 450 – Мощная профессиональная шлифовальная машина для средних площадей

Усовершенствованная модель DSM 450 предлагается в трех различных версиях: с регулированием скорости вращения, баком для воды или без данных опций, а также в исполнении 230 или 400 В. Новый компактный дизайн, быстро разбирается для простой и удобной транспортировки.

С интегрированным дозированием воды

Различные блоки управления

Категория

Шлифование и полирование бетона, стяжки, асфальта и полов из натурального камня. Удаление слоев и подготовка основания.

Технические характеристики			Варианты оснащения	
Арт. номер		719100	719101	719102
Напряжение	В	230	400	230
Частота	Гц	50	50	50
Выходная мощность	кВт	2.2	2.2	2.2
Ширина обработки	мм	450	450	450
Монтажный диск	мм	3 x 160	3 x 160	3 x 160
Контактное давление	кг	60	58	60
Рабочий вес	кг	106	103	103
Число оборотов	мин$^{-1}$	440 – 1150	900	900
Ø-вытяжки	мм	50	50	50
Размеры ДхШхВ	см	94,5 x 47,8 x 95,7		
Крепление инструмента		ETX1, Velcro		

Конструктивные особенности
Плавающая подвеска инструмента
Крановый крюк = простота транспортировки
Эргономичная и регулируемая по высоте ручка
Быстрая разборка для простой и удобной транспортировки
Бесступенчатое регулирование скорости для эффективной работы
Блок управления с индикацией мощности и счетчиком рабочего времени
Практичный резервуар для воды с дозирующим краном для точного мокрого измельчения

DSM 450 Принадлежности и инструменты: шлифование со страницы 48

DSM 530

DSM 530 – Мощная профессиональная шлифовальная машина для амбициозных задач

Классическая модель для средних и больших площадей позволяет шлифовать и полировать бетон, натуральный камень и промышленные полы. Оптимально подходит для бучардирования бетона, бесшовных полов, асфальта и ремонтно-восстановительных работ.

Всасывающий шланг

Выключатель мертвеца для безопасной работы

Дисплей с индикатором питания и счетчиком рабочего времени

Категория

Шлифование и полирование бетона, стяжки, асфальта и полов из натурального камня. Удаление слоев и подготовка основания.

Технические характеристики		
Арт. номер		715501
Напряжение	В	400
Частота	Гц	50
Выходная мощность	кВт	4
Ширина обработки	мм	530
Монтажный диск	мм	3 x 200
Рабочий вес	кг	150
Число оборотов	мин$^{-1}$	400 – 1150
Ø-вытяжки	мм	50
Размеры ДхШхВ	см	109,2 x 57,9 x 95,7
Крепление инструмента		ETX1, Velcro

Конструктивные особенности
ETX – быстрая замена расходного инструмента
DIF – плавающая подвеска инструмента
Регулируемая ручка управления
MOP система – защита двигателя от перегрузки
Контраротационное вращение
Регулирование числа оборотов
Направление вращения
Разборная конструкция для транспортировки
Ручка для транспортировки
Экстренное аварийное отключение
Бак для воды
Серийно с интегрированным дозированием воды
Индикация мощности

DSM 530 Принадлежности и инструменты: шлифование со страницы 48, бучардирование со страницы 58

DSM 530S – Мощный аппарат для решения сложных задач

Модель DSM 530S сочетает в себе высокую производительность шлифования с удобством использования. Благодаря мощному приводу и надежной конструкции она отлично подходит для работы в тяжелых условиях.

ADS: Подвеска коробки передач «анти-шок»

Эргономичная ручка управления

Категория

Шлифование и полирование бетона, стяжки, асфальта и полов из натурального камня. Удаление слоев и подготовка основания.

Технические характеристики		
Арт. номер		711502
Напряжение	В	400
Частота	Гц	50
Выходная мощность	кВт	7.5
Ширина обработки	мм	530
Монтажный диск	мм	3 x 230
Контактное давление	кг	165
Рабочий вес	кг	253
Расстояние от края	мм	10
Число оборотов	мин$^{-1}$	400 – 1200
Емкость бака	л	15
Ø-вытяжки	мм	76
Крепление инструмента		ETX1, ETX2, Velcro

Конструктивные особенности
ETX – быстрая замена расходного инструмента
DIF – плавающая подвеска инструмента
Регулируемая ручка управления
MOP система – защита двигателя от перегрузки
Контраротационное вращение
Регулирование числа оборотов
Направление вращения
Экстренное аварийное отключение
Индикация мощности
Для тяжелых условий эксплуатации
Большая производительность
Простота обслуживания

DSM 530S Принадлежности и инструменты: шлифование со страницы 48, бучардирование со страницы 58

DSM 650S

DSM 650S – Мощный аппарат для больших площадей

Для профессионального применения с высокой производительностью шлифования. Простое применение благодаря эргономичной ручке управления. Серийно оснащается баком и виброизолированным приводом.

Центральная вытяжка

Пылесборное кольцо, регулируемое

Дисплей с индикацией мощности

Категория

Шлифование и полирование бетона, стяжки, асфальта и полов из натурального камня. Удаление слоев и подготовка основания.

Технические характеристики		
Арт. номер		712006
Напряжение	В	400
Частота	Гц	50
Выходная мощность	кВт	11
Ширина обработки	мм	650
Монтажный диск	мм	3 x 230
Контактное давление	кг	197
Рабочий вес	кг	291
Расстояние от края	мм	10
Число оборотов	мин$^{-1}$	400 - 1200
Емкость бака	л	15
Ø-вытяжки	мм	76
Крепление инструмента		ETX1, ETX2, Velcro

Конструктивные особенности
ETX – быстрая замена расходного инструмента
DIF – плавающая подвеска инструмента
Регулируемая ручка управления
MOP система – защита двигателя от перегрузки
Контраротационное вращение
Дополнительный вес
Регулирование числа оборотов
Направление вращения
Экстренное аварийное отключение
Бак для воды

DSM 650S Принадлежности и инструменты: шлифование со страницы 48, бучардирование со страницы 58

DSM 800S – Для больших площадей и тяжелых условий работы

Правильное решение для шлифования и восстановления больших площадей. DSM 800S убеждает мощным приводом и высокой производительностью шлифования.

Быстрая смена инструмента ETX

Специальные колеса для шлифования без разводов

Категория

Шлифование и полирование бетона, стяжки, асфальта и полов из натурального камня. Удаление слоев и подготовка основания.

Технические характеристики		
Арт. номер		716003
Напряжение	В	400
Частота	Гц	50
Выходная мощность	кВт	15
Ширина обработки	мм	800
Монтажный диск	мм	3 x 270
Контактное давление	кг	240/300/200
Рабочий вес	кг	510
Расстояние от края	мм	10
Число оборотов	мин$^{-1}$	400 - 1200
Емкость бака	л	26
Ø-вытяжки	мм	76
Крепление инструмента		ETX1, ETX2, Velcro

Конструктивные особенности
ETX – быстрая замена расходного инструмента
DIF – плавающая подвеска инструмента
Регулируемая ручка управления
MOP система – защита двигателя от перегрузки
Контраротационное вращение
Дополнительный вес
Регулирование числа оборотов
Направление вращения
Экстренное аварийное отключение
Индикация мощности
Прочная и надежная конструкция

DSM 800S Принадлежности и инструменты: шлифование со страницы 48, бучардирование со страницы 58

DSM 650RC

DSM 650RC – Шлифование с высоким уровнем комфорта!

Машина для профессионального применения с высокой производительностью выполнения работ. Подходит для больших площадей, отличается маневренностью и универсальностью. Вывод на дисплей информации о текущей мощности машины обеспечивает равномерную мощность на единицу поверхности и максимальную производительность.

Опорное колесо для транспортировки

Пульт дистанционного управления

Категория

Шлифование и полирование бетона, стяжки, асфальта и полов из натурального камня. Удаление слоев и подготовка основания.

Технические характеристики		
Арт. номер		729000
Напряжение	В	400
Частота	Гц	50 - 60
Выходная мощность	кВт	11
Ширина обработки	мм	650
Монтажный диск	мм	3 x 230
Контактное давление	кг	165/230/120
Рабочий вес	кг	450
Расстояние от края	мм	10
Число оборотов	мин$^{-1}$	400 - 1200
Емкость бака	л	15
Ø-вытяжки	мм	76
Крепление инструмента		ETX1, ETX2, Velcro

Конструктивные особенности	
ETX – быстрая замена расходного инструмента	Дисплей с индикацией мощности
DIF – плавающая подвеска инструмента	Редуктор высокой производительности
Контраротационное вращение	Противоударная подвеска редуктора (ASD)
Регулирование числа оборотов	Крановый крюк
Экстренное аварийное отключение	Разворот на 180°
Пульт дистанционного управления	Автоматическое перемещение, самостоятельное движение вперед
Давление шлифования регулируется с помощью дополнительных грузов	Маятниковый режим движения, равномерное перекрытие
Узкая конструкция для проезда через дверные проемы	Триммирование, равномерное прямое шлифование
Привод для загрузки и разгрузки с питанием от аккумулятора	Информация на дисплее о числе оборотов инструмента и скорости движения

DSM 650RC Принадлежности и инструменты: шлифование со страницы 48, бучардирование со страницы 58

DSM 800RC – Шлифование с высоким уровнем комфорта!

Машина для профессионального применения с высокой производительностью выполнения работ. Подходит для очень больших площадей, отличается маневренностью и универсальностью. Вывод на дисплей информации о текущей мощности машины обеспечивает равномерную мощность на единицу поверхности и максимальную производительность.

Опорное колесо для транспортировки

Шлифование у краев с дистанционным управлением

Пульт дистанционного управления

Категория

Шлифование и полирование бетона, стяжки, асфальта и полов из натурального камня. Удаление слоев и подготовка основания.

Технические характеристики		
Арт. номер		716500
Напряжение	В	400
Частота	Гц	50 - 60
Выходная мощность	кВт	15
Ширина обработки	мм	800
Монтажный диск	мм	3 x 270
Контактное давление	кг	215/270/160
Рабочий вес	кг	615
Расстояние от края	мм	10
Число оборотов	мин$^{-1}$	400 - 1200
Емкость бака	л	26
Ø-вытяжки	мм	76
Размеры ДхШхВ	см	175 x 84 x 155
Крепление инструмента		ETX1, ETX2, Velcro

Конструктивные особенности	
ETX – быстрая замена расходного инструмента	Дисплей с индикацией мощности
DIF – плавающая подвеска инструмента	Редуктор высокой производительности
Контраротационное вращение	Противоударная подвеска редуктора (ASD)
Регулирование числа оборотов	Крановый крюк
Экстренное аварийное отключение	Разворот на 180°
Пульт дистанционного управления	Автоматическое перемещение, самостоятельное движение вперед
Давление шлифования регулируется с помощью дополнительных грузов	Маятниковый режим движения, равномерное перекрытие
Узкая конструкция для проезда через дверные проемы	Триммирование, равномерное прямое шлифование
Привод для загрузки и разгрузки с питанием от аккумулятора	Информация на дисплее о числе оборотов инструмента и скорости движения

DSM 800RC Принадлежности и инструменты: шлифование со страницы 48, бучардирование со страницы 58

ПРИНАДЛЕЖНОСТИ ДЛЯ DSM МАШИН

Прочие практичные аксессуары для DSM	DSM 250	DSM 250S	DSM 250P	DSM 400	DSM 450	DSM 530	DSM 530S	DSM 650S	DSM 650RC	DSM 800S	DSM 800RC	WDS 530
Кабель-удлинитель (Арт. номер: **718550**) специальный 230V/50Гц, 20 м, 16А, Ø – 2,5 мм²	■	■		■	■							
Кабель-удлинитель (Арт. номер: **701776**) 400В/50Гц, 25 м, 16А, Ø – 2,5 мм²	■			■	■	■	■					
Кабель-удлинитель (Арт. номер: **707790**) 400В/50Гц, 25 м, 32 А, Ø – 4,0 мм²								■	■	■	■	
Несущий диск на "липучке" (Арт. номер: **707921**)					■							
Несущий диск на "липучке" (Арт. номер: **707922**)					■							
Несущий диск на "липучке" (Арт. номер: **707924**)						■						■
Несущий диск на "липучке" (Арт. номер: **707926**)							■	■	■			
Несущий диск на "липучке" (Арт. номер: **707928**)										■	■	
Diaflex-soft диск (Арт. номер: **711817**) (плавающая подвеска), требуется 3 шт.					■	■						■
Diaflex-soft диск (Арт. номер: **716282**) (плавающая подвеска), требуется 3 шт.							■	■	■	■	■	
Diaflex-soft диск (Арт. номер: **719034**) (плавающая подвеска), требуется 3 шт.					■							
ETX-монтажный диск (Арт. номер: **719080**) Ø 160 мм, требуется 3 шт.					■							
ETX-монтажный диск (Арт. номер: **713042**) Ø 180 мм, требуется 3 шт.					■							
ETX-монтажный диск (Арт. номер: **713051**) Ø 200 мм, требуется 3 шт.						■						
ETX-монтажный диск (Арт. номер: **713051**) Ø 200 мм, требуется 3 шт.												■
ETX-2 монтажный диск (Арт. номер: **713071**) Ø 230 мм, требуется 3 шт.							■	■	■			
ETX-2 монтажный диск (Арт. номер: **713108**) Ø 270 мм, требуется 3 шт.										■	■	

Прочие практичные аксессуары для DSM	DSM 250	DSM 250S	DSM 250P	DSM 400	DSM 450	DSM 530	DSM 530S	DSM 650S	DSM 650RC	DSM 800S	DSM 800RC	WDS 530
Демпфирующая пластина для Diaflex (Арт. номер: **716285**)							■	■	■	■	■	
Демпфирующая пластина для Diaflex (Арт. номер: **711823**)					■	■						■
Демпфирующая втулка для Diaflex (Арт. номер: **716287**)							■	■	■	■	■	
Демпфирующая втулка для Diaflex (Арт. номер: **711824**)					■	■						■
Монтажный диск с «липучкой» (Арт. номер: **713469**) Ø 250 мм, для алмазных падов, требуется 1 шт.	■											
Крюк для крана (Арт. номер: **713624**)			■									
Опорное колесо (Арт. номер: **713626**) Для точного прямого движения			■									
Переднее колесо для поддержки (Арт. номер: **713580**) комплект	■	■										
Ящик для инструментов (Арт. номер: **716490**) вкл. 2x716497 опорных пластины для алмазных инструментов ETX, 1x716499 опорную пластину для алмазных падов,1хмолоток с мягким бойком	■	■	■	■	■	■	■	■	■	■	■	■
Опорная пластина (Арт. номер: **716497**) алмазные инструменты ETX-1	■	■	■	■	■	■	■	■	■	■	■	■
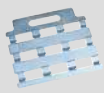 Опорная пластина (Арт. номер: **716498**) ETX-2 для инструментов PK							■	■	■	■	■	
Опорная пластина (Арт. номер: **716499**) алмазные пады	■	■		■	■	■	■	■	■	■	■	■
Дополнительные утяжелители (Арт. номер: **708930**) откидной, 2 x 25 кг, Комплект = 2 шт.								■				
дополнительный вес для DSM 400 (Арт. номер: **728034**) Переднее колесо поддержки				■								
Всасывающее кольцо, фрезерный станок (Арт. номер: **713595**) Ø 303 мм	■	■										

Профессиональные алмазные инструменты

Инструменты ETX и PKD для самых разных задач

Технология ETX продвинула вперед шлифование современных полов, стен и потолков как минимум так же далеко, как и технологический прогресс в сфере производства строительных машин. Ведь насколько разнообразны виды материалов, настолько же разнообразен и спектр различных видов связки и классов зернистости. Для бетона разной степени твердости, бесшовных полов, цементных, асфальтовых покрытий, мозаичных полов на цементной основе, с добавлением искусственной смолы или микротерраццо, натуральных камней, а также для шлифования покрытий, содержащих эпоксидную смолу, краску или клей, у компании Швамборн найдутся подходящие специальные инструменты.

Благодаря цветовой градации и четко обозначенным различиям по качеству ассортимент инструментов ETX и PKD наглядно структурирован, что является важным фактором при принятии решения.

Классы зернистости и виды связки

„Твердые полы, мягкая связка – мягкие полы, твердая связка“: так звучит главное правило, которого придерживаются технические специалисты компании Швамборн во время консультаций по выбору алмазного инструмента, в точности адаптированного к поставленной задаче. В структуру металла инструментов ETX и PKD интегрированы мелкие и мельчайшие частицы алмазов, что делает их устойчивыми к износу. Это позволяет достичь желаемого результата при шлифовании даже самых твердых полов.

При подготовке основания важно получить равномерный, но более грубый результат шлифования, чтобы гарантировать оптимальную поверхностную прочность на растяжение. При устройстве дизайн-полов добиться оптимальных результатов шлифования можно с помощью инструментов самой мелкой зернистости, установки правильной скорости вращения машины, а также используя метод мокрого шлифования, который исключает образование пыли и перегрев.

цветовой код	
	Мягкие полы
	Среднетвердые полы
	Твердые полы
	Очень твердые полы
	Мягкие натуральные полы
	Твердые натуральные полы
	Против часовой стрелки
	По часовой стрелке

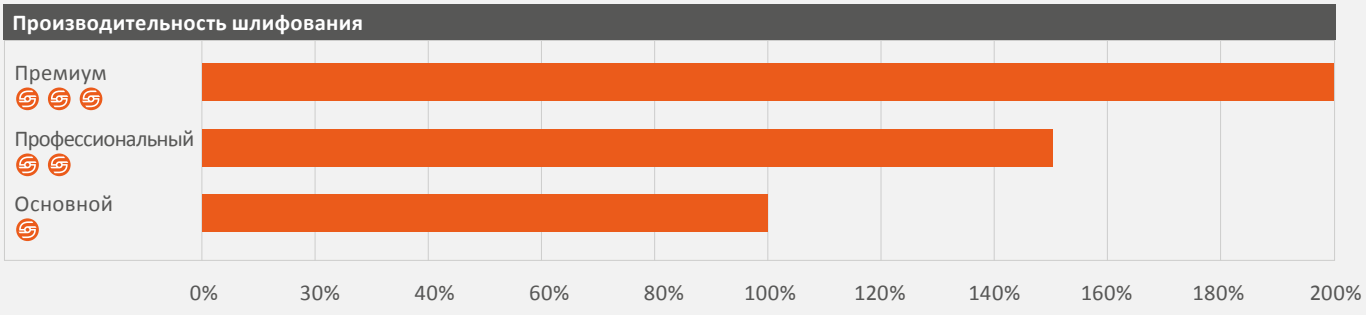

Обозначение	
Премиум	алмазный инструмент для самых высоких требований
Профессиональный	алмазный инструмент для высоких требований
Основной	алмазный инструмент с высокой производительностью

Инструменты ETX совместимы с WDS 530, STR 500, STR 580, STR 581, STR 701, STR 702, STR 703 и всеми машинами DSM линейки

	Область применения		Артикул	Размер зерна	Номер артикула
		Мягкий бетон, стяжка, асфальт	EX-SSC 20 H	20	713048
			EX-SC 20	20	713000
			EX-SSC 40H	40	713049
		Бетон средней твердости, мозаичные полы на цементной основе	EX-GC 16	16	713004
			EX-GC 20	20	713005
			EX-GC 40	40	713006
			EX-GC 80	80	713007
			EX-GC 150	150	713008
●		Твердый бетон, микромозаичные полы и мозаичные полы на основе синтетической смолы, краска, клей	EX-HC 16	16	713009
●			EX-HC 20	20	713010
●			EX-HC 40	40	713011
			EX-HC 80	80	713014
			EX-HC 150	150	713012
		Очень твердый бетон, эпоксидная смола	EX-VSF 16	16	713020
			EX-VSF 20	20	713021
			EX-VSF 40	40	713022
			EX-VSF 80	80	713023
			EX-VSF 150	150	713024
			EX-VSF 300	300	713025
		Мягкий бетон, стяжка, асфальт	EX-SSC 20 EH	20	713047
		Бетон средней твердости, мозаичные полы на цементной основе	EX-GC 20 E	20	713143
			EX-GC 40 E	40	713161
			EX-GC 80 E	80	713164
●	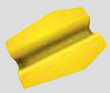	Твердый бетон, микромозаичные полы и мозаичные полы на основе синтетической смолы, краска, клей	EX-HC 20 E	20	713144
●			EX-HC 40 E	40	713162
			EX-HC 80 E	80	713165
		Очень твердый бетон, эпоксидная смола	EX-VSF 22 E	22	713166
		Мягкий бетон, стяжка, асфальт	EX-SSCR 20 EH	20	713221
		Бетон средней твердости, мозаичные полы на цементной основе	EX-GCR 20 E	20	713222
			EX-GCR 40 E	40	713223
●		Твердый бетон, микромозаичные полы и мозаичные полы на основе синтетической смолы, краска, клей	EX-HCR 20 E	20	713224
			EX-HCR 40 E	40	713225
			EX-HCR 80 E	80	713226
		Очень твердый бетон, эпоксидная смола	EX-VSFR 22 E	22	713227
		Бетон средней твердости, мозаичные полы	EX-GCR 80	80	713157
●			EX-GCR 150	150	713158
●		Твердый бетон	EX-HCR 80	80	713187
●			EX-HCR 150	150	713188
		Мягкий натуральный камень, мрамор	EX-SBC 40	40	713028
●			EX-SBC 60	60	713029
●			EX-SBC 120	120	713030
		Жесткий натуральный камень, гранит	EX-SBG 40	40	713035
●			EX-SBG 60	60	713036
			EX-SBG 120	120	713037

Монтировать на ETX-1

КЛАСС ПРОИЗВОДИТЕЛЬНОСТИ

	Область применения	Артикул	Крепление	Правое-левое	Номер артикула
	Удаление толстых покрытий средней твердости (OS 11), клея, краски	EX-Pull-D	ETX-1	R	713043
	Удаление толстых покрытий средней твердости (OS 11), клея, краски	EX-Pull-D	ETX-1	L	713045
	Удаление покрытий средней твердости, бетона, асфальта	EX-Stripp	ETX-1	R	713109
	Удаление покрытий средней твердости, бетона, асфальта	Ex-Stripp	EXT-1	L	713110
	Удаление клея, краски, асфальта	EX-Stripp soft	ETX-1	R	713111
	Удаление клея, краски, асфальта	EX-Stripp soft	ETX-1	L	713147
	Удаление толстых покрытий средней твердости (OS 11), клея, краски	EX-Pull-D	ETX-2	R	718544
	Удаление покрытий средней твердости, бетона, асфальта	EX-Stripp	ETX-2	R	718546
	Удаление клея, краски, асфальта	EX-Stripp soft	ETX-2	R	718545
	Удаление толстых покрытий средней твердости (OS 11), клея, краски	Barracuda SR-PKD	ETX-2	R	707936
	Твердая связка для удаления толстых, очень твердых покрытий и шпаклевок	Barracuda H08 (SC)-Turbo	ETX-2	R	707943
	Среднетвердая связка для удаления толстых, очень твердых покрытий и шпаклевок	Barracuda H08 (GC)-Turbo	ETX-2	R	707942
	Среднетвердая связка для удаления толстых, очень твердых покрытий и шпаклевок	Barracuda H08 (HC)-Turbo	ETX-2	R	707941
	Твердая связка для удаления тонких покрытий, шпаклевок и клеевых составов на цементной основе средней твердости	Barracuda SC-Splitt	ETX-2	R	707957
	Среднетвердая связка для удаления тонких покрытий, шпаклевок и клеевых составов на цементной основе средней твердости	Barracuda GC-Splitt	ETX-2	R	707956
	Мягкая связка для удаления тонких покрытий, шпаклевок и клеевых составов на цементной основе средней твердости	Barracuda HC-Splitt	ETX-2	R	707955

Инструменты PKD совместимы со всеми машинами DSM. Для модели WDS 530 подходят только инструменты PKD правого вращения и не подходят инструменты Barracuda PKD.

Schwamborn
Schwamborn
DSM 800RC
Schwamborn

АЛМАЗНЫЕ ШЛИФОВАЛЬНЫЕ КРУГИ

зернистость	50	100	120	200	220	400	800	1500	3500
краска									

	DSM 250	DSM 250S	DSM 250P	DSM 400	DSM 450	DSM 530	DSM 530S	DSM 650S	DSM 650RC	DSM 800S	DSM 800RC	WDS 530	STR 500	STR 580	STR 581	STR 701	STR 702	STR 703
АЛМАЗНЫЕ ПАДЫ SUPERFLEX (МОКРОЕ ШЛИФОВАНИЕ)																		
стяжка, мягкий бетон, мозаика																		
SUPERFLEX-W (Арт. номер: **713200**) Зерно 50, Ø 76 мм		■			■	■	■	■	■	■	■	■	■	■	■	■	■	■
SUPERFLEX-W (Арт. номер: **713201**) Зерно 100, Ø 76 мм		■			■	■	■	■	■	■	■	■	■	■	■	■	■	■
SUPERFLEX-W (Арт. номер: **713202**) Зерно 200, Ø 76 мм		■			■	■	■	■	■	■	■	■	■	■	■	■	■	■
SUPERFLEX-W (Арт. номер: **713203**) Зерно 400, Ø 76 мм		■			■	■	■	■	■	■	■	■	■	■	■	■	■	■
АЛМАЗНЫЕ ПАДЫ ALL GRIND (МОКРОЕ ШЛИФОВАНИЕ)																		
Мрамор, гранит, мозаика																		
All Grind (Арт. номер: **722000**) Зерно 50, Ø 76 мм		■			■	■	■	■	■	■	■	■	■	■	■	■	■	■
All Grind (Арт. номер: **722001**) Зерно 120, Ø 76 мм		■			■	■	■	■	■	■	■	■	■	■	■	■	■	■
All Grind (Арт. номер: **722002**) Зерно 220, Ø 76 мм		■			■	■	■	■	■	■	■	■	■	■	■	■	■	■
All Grind (Арт. номер: **722003**) Зерно 400, Ø 76 мм		■			■	■	■	■	■	■	■	■	■	■	■	■	■	■
All Grind (Арт. номер: **722004**) Зерно 800, Ø 76 мм		■			■	■	■	■	■	■	■	■	■	■	■	■	■	■
ДОПОЛНИТЕЛЬНЫЕ АКСЕССУАРЫ																		
Запасная «липучка» (Арт. номер: **601310**)												■	■	■	■	■	■	■
ETX-монтажный диск с "липучкой" (Арт. номер: **713580**) Ø 76 мм для крепления алмазных падов												■	■	■	■	■	■	■
ETX-монтажный диск с "липучкой" (Арт. номер: **713580**) Ø 76 мм для крепления алмазных падов												■	■	■	■	■	■	■

	DSM 250	DSM 250S	DSM 250P	DSM 400	DSM 450	DSM 530	DSM 530S	DSM 650S	DSM 650RC	DSM 800S	DSM 800RC	WDS 530	STR 500	STR 580	STR 581	STR 701	STR 702	STR 703
АЛМАЗНЫЕ ПАДЫ BEST POLISH (СУХОЕ ШЛИФОВАНИЕ)																		
Бетон																		
Best-Polish (Арт. номер: **713082**) Зерно 50, Ø 76 мм		■			■	■	■	■	■	■	■	■	■	■	■	■	■	■
Best-Polish (Арт. номер: **713083**) Зерно 120, Ø 76 мм		■			■	■	■	■	■	■	■	■	■	■	■	■	■	■
Best-Polish (Арт. номер: **713084**) Зерно 220, Ø 76 мм		■			■	■	■	■	■	■	■	■	■	■	■	■	■	■
Best-Polish (Арт. номер: **713085**) Зерно 400, Ø 76 мм		■			■	■	■	■	■	■	■	■	■	■	■	■	■	■
Best-Polish (Арт. номер: **713086**) Зерно 800, Ø 76 мм		■			■	■	■	■	■	■	■	■	■	■	■	■	■	■
Best-Polish (Арт. номер: **713087**) Зерно 1500, Ø 76 мм		■			■	■	■	■	■	■	■	■	■	■	■	■	■	■
Best-Polish (Арт. номер: **713088**) Зерно 3500, Ø 76 мм		■			■	■	■	■	■	■	■	■	■	■	■	■	■	■
АЛМАЗНЫЕ ПАДЫ ГИБРИД (СУХОЕ ШЛИФОВАНИЕ)																		
Бетон																		
Гибрид (Арт. номер: **722021**) Зерно50, Ø 76 мм		■			■	■	■	■	■	■	■	■	■	■	■	■	■	■
Гибрид (Арт. номер: **722022**) Зерно 100, Ø 76 мм		■			■	■	■	■	■	■	■	■	■	■	■	■	■	■
Гибрид (Арт. номер: **722023**) Зерно 200, Ø 76 мм		■			■	■	■	■	■	■	■	■	■	■	■	■	■	■
АЛМАЗНЫЕ ПАДЫ SUPERFLEX (СУХОЕ ШЛИФОВАНИЕ)																		
стяжка, мягкий бетон, мозаика																		
SUPERFLEX-D (Арт. номер: **718551**) Зерно 50, Ø 76 мм		■			■	■	■	■	■	■	■	■	■	■	■	■	■	■
SUPERFLEX-D (Арт. номер: **718552**) Зерно 100, Ø 76 мм		■			■	■	■	■	■	■	■	■	■	■	■	■	■	■
SUPERFLEX (Арт. номер: **718530**) Зерно 200, Ø 76 мм		■			■	■	■	■	■	■	■	■	■	■	■	■	■	■
SUPERFLEX-D (Арт. номер: **718554**) Зерно 400, Ø 76 мм		■			■	■	■	■	■	■	■	■	■	■	■	■	■	■

АЛМАЗНЫЕ ШЛИФОВАЛЬНЫЕ КРУГИ

		DSM 250	DSM 250S	DSM 250P	DSM 400	DSM 450	DSM 530	DSM 530S	DSM 650S	DSM 650RC	DSM 800S	DSM 800RC	WDS 530
Алмазные пады „Торнадо“													
для удаления шлифовальных следов и полировки промышленных и дизайн полов													
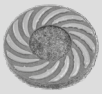	Tornado Plus Pad (Арт. номер: **722127**) Зерно 100, ø 160 мм	■					■						
	Tornado Plus Pad (Арт. номер: **722128**) Зерно 200, ø 160 мм	■					■						
	Tornado Plus Pad (Арт. номер: **722129**) Зерно 400, ø 160 мм	■					■						
	Tornado Plus Pad (Арт. номер: **722138**) Зерно 100, ø 200 мм	■						■					■
	Tornado Plus Pad (Арт. номер: **722139**) Зерно 200, ø 200 мм	■						■					■
	Tornado Plus Pad (Арт. номер: **722140**) Зерно 400, ø 200 мм	■						■					■
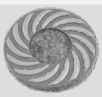	Tornado Plus Pad (Арт. номер: **722145**) Зерно 100, ø 230 мм	■							■	■	■		
	Tornado Plus Pad (Арт. номер: **722146**) Зерно 200, ø 230 мм	■							■	■	■		
	Tornado Plus Pad (Арт. номер: **722147**) Зерно 400, ø 230 мм	■							■	■	■		
	Tornado Plus Pad (Арт. номер: **722152**) Зерно 100, ø 270 мм	■									■	■	
	Tornado Plus Pad (Арт. номер: **722153**) Зерно 200, ø 270 мм	■									■	■	
	Tornado Plus Pad (Арт. номер: **722154**) Зерно 400, ø 270 мм	■									■	■	

РУЧНЫЕ ШЛИФОВАЛЬНЫЕ МАШИНЫ

Технические характеристики		DSM 180	DSM 125	DSM 125P	DSM 125WS
		[1]	[1]	полировать сухой	полировать сухой
Арт. номер		616005	616023	616028	616024
Напряжение	В	230	230	230	230
Частота	Гц	50	50	50	50
Потребляемая мощность	кВт	2,5	1,8	1,4	1,8
Рабочий вес	кг	7,6	4,2	2,4	4,3
Число оборотов	мин$^{-1}$	6000	7000	600 - 2100	800 - 2400
Крепление инструмента		22,23 mm	M14	M14	M14
Дальнейшее оборудование					
		аспирационным кольцом	вытяжной кожух	аспирационным кольцом	Бейл ручка
		Переносная сумка	Переносная сумка	Переносная сумка	Изолирующий
		набор ключей		набор ключей	трансформатор
				ручка	
				Velcro пластина	
				4 листа абразива	

1 – шлифовальная машина для ремонтных работ

АКСЕССУАРЫ ДЛЯ РУЧНЫХ ШЛИФОВАЛЬНЫХ МАШИН

	Отсасывающий адаптер для DSM 125P/180	616025
	Резиновая соединительная муфта, эластичная, M 14	616026
	Опорная тарелка, застежка-липучка, на резиновой основе, M 14, Ø 123 mm	616012
	Опорная тарелка, застежка-липучка, на резиновой основе, M 14, Ø 147 mm	616021

ПРИНАДЛЕЖНОСТИ ДЛЯ РУЧНЫХ ШЛИФОВАЛЬНЫХ МАШИН

Barracuda-фрезеровальная чашка для снятия старых покрытий (посадочный диаметр -22,23 mm)	№ артикул
Для тонкослойных покрытий	
Barracuda-фрезер-PKD, 12-125, черный	713170
Barracuda-фрезер-PKD, 18-175, черный	713175
Для толстослойных покрытий	
Barracuda-фрезер-PKD, 6-125, золотой	713182
Barracuda-фрезер-PKD, 6-3-175, золотой	713183

Алмазная чашка, сухое-мокрое шлифование (посадочный диаметр -22,23 mm)	№ артикул
125 mm	
Алмазная чашка, DR, VSF 125, синий, предельно твердый бетон	713171
Алмазная чашка, DR, HC 125, светло-синий, очень твердый бетон	713172
Алмазная чашка, DR, GC 125, зеленый, стандартный бетон	713173
Алмазная чашка, DR, SC 125, коричевый, стяжка, бетон	713174
175 mm	
Алмазная чашка, DR, VSF 175, синий, предельно твердый бетон	713176
Алмазная чашка, DR, HC 175, светло-синий, очень твердый бетон	713177
Алмазная чашка, DR, GC 175, зеленный, стандартный бетон	713178
Алмазная чашка, DR, SC 175, коричевый, стяжка, бетон	713179

Амлазная чашка Turbo (резьба M14)	№ артикул
для шлифования бетона, стяжки, терраццо, натурального камня	
Turbo-Cut, M14-125, средний	713180
Turbo-Cut, M14-125, мелкий	713181

Алмазные пады-Superflex-W для мокрого шлифования: бетона, бесшовной стяжки, мозаичного пола	№ артикул
125 mm	
K 50	713214
K 100	713215
K 200	713216
K 400	713217
K 800	713218
150 mm	
K 50	713207
K 100	713208
K 200	713209
K 400	713210
K 800	713211

Алмазные пады-Superflex-D, для сухого шлифования: бетона, бесшовной стяжки, мозаичного пола	№ артикул
125 mm	
K 50	718555
K 100	718556
K 200	718557
K 400	718558

БУЧАРДИРОВАНИЕ

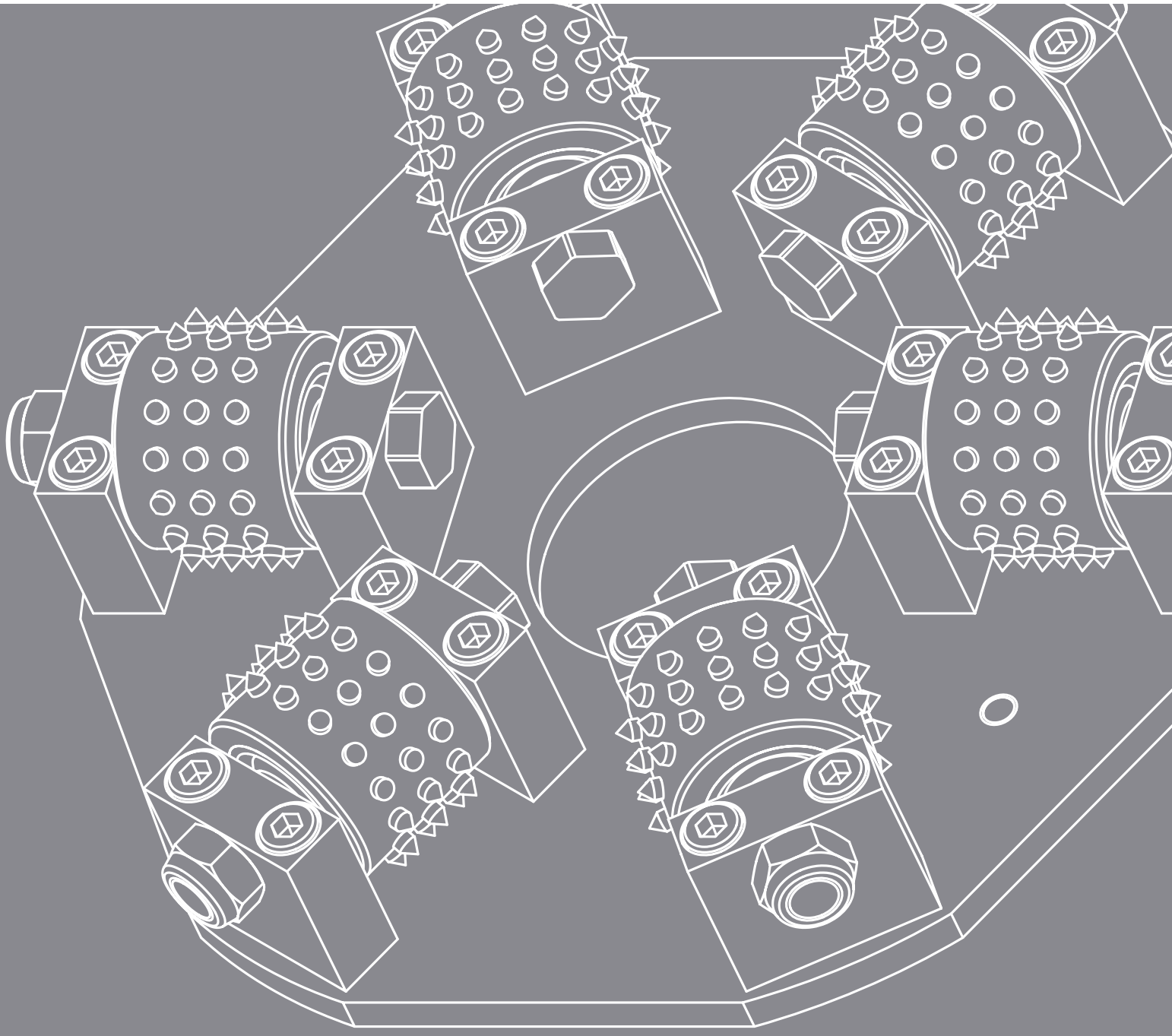

Динамический способ подготовки основания

Инструменты для бучардирования и подходящие строительные машины

Имеющие коническую форму наконечники инструментов для бучардирования разрыхляют поверхность, не оказывая при этом ударного воздействия на основание и не вызывая постоянных повреждений его структуры. Бучардирование позволяет получить поверхность, степень шероховатости которой сопоставима с результатами дробеструйной обработки. При использовании данной техники применяются ролики для бучардирования - ее также можно назвать динамической разновидностью механической подготовки поверхности. Преимущества заключаются в снятии относительного крупного слоя материала, легко удаляемого пылесосами, при котором не запечатываются поры. В отличие от дробеструйной обработки не образуются характерные дорожки, что исключает необходимость последующей обработки.

Кроме того, бучардирование также все чаще применяется для отделки бетонных поверхностей.

Машина во время бучардирования основания

Результат подготовки основания методом бучардирования

Инструменты Для Бучардирования	DSM 530	DSM 530S	DSM 650S	DSM 800S	DSM 650RC	DSM 800RC	WDS 530
Комплект инструмента (Art.Nr.: **707900**) для бучардирования с монтажным диском, треб. 3 шт.				■		■	
Комплект инструмента (Art.Nr.: **707901**) для бучардирования с монтажным диском, треб. 3 шт.		■	■		■		
Комплект инструмента (Art.Nr.: **707902**) для бучардирования с монтажным диском, треб. 3 шт.	■						■
Запасные ролики для бучардирования (Art.Nr.: **707903**)	■	■	■	■	■	■	■

ФРЕЗЕРОВАНИЕ

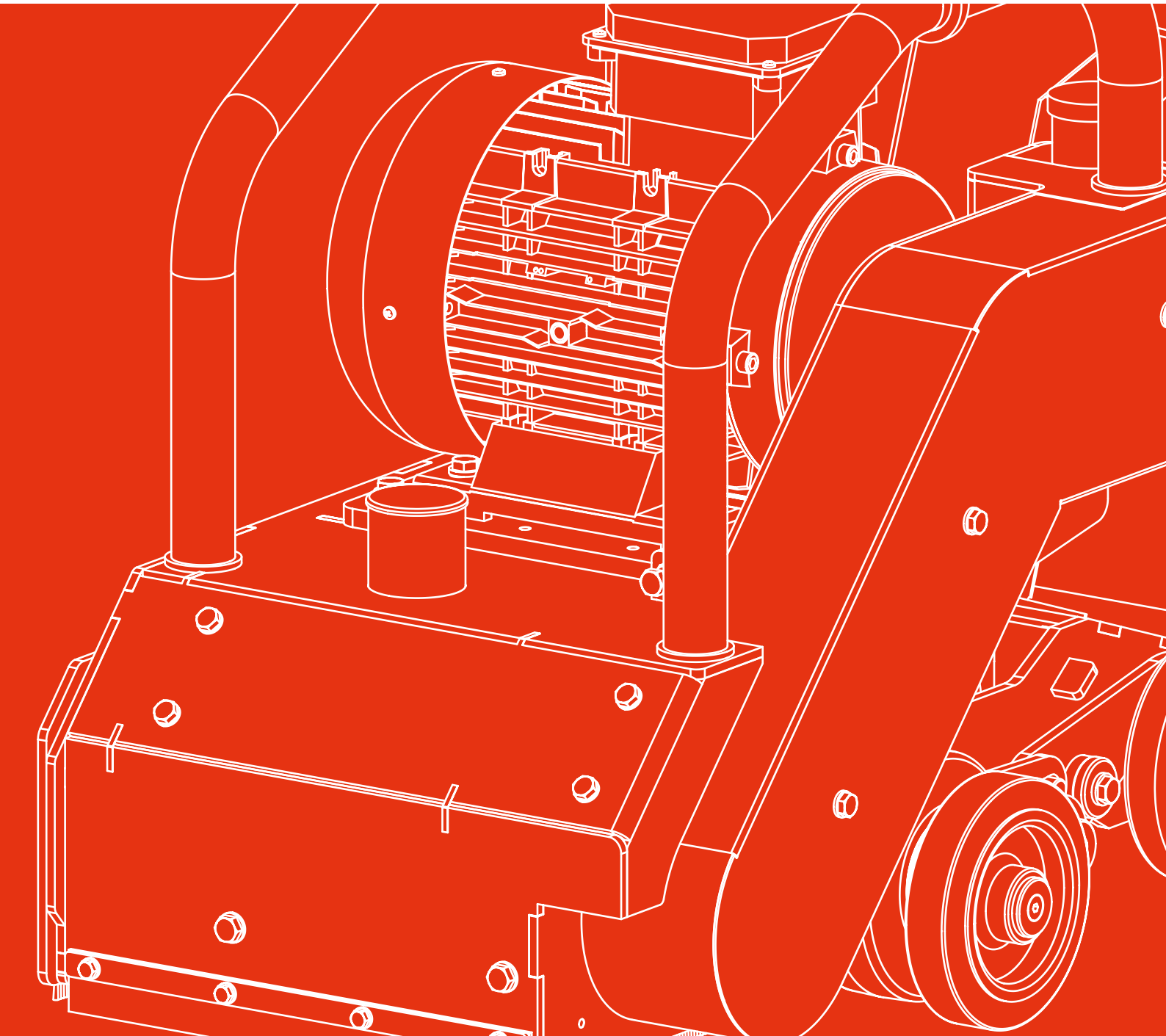

BEF 201

BEF 201 – Прочная и надежная конструкция

Удобная для работы на небольших и средних площадях.

Простота в обслуживании, надежность в использовании

Категория

Фрезерование бетона, выравнивание пола, уменьшение высоты фундамента. Удаление слоев, краски и дорожных покрытий.

Технические характеристики			Варианты оснащения			
Арт. номер		795105	795057	795107	795109	795111
Напряжение	В	230	220	230	400	400
Частота	Гц	50				
Выходная мощность	кВт	2.2				
Ширина обработки	мм	200				
Рабочий вес	кг	77				
Ø-вытяжки	мм	50				
Расстояние от края	мм	10				
Размеры ДхШхВ	см	94 x 37,5 x 90				
ламели		фрезеровальные ламели	Фрезеровальные ламели	ламели для отслоения	Фрезеровальные ламели	ламели для отслоения

Конструктивные особенности
Пыленепроницаемые и не требующие обслуживания подшипники
Литой стальной корпус фрезера
Двусторонний роторный подшипник
Защита двигателя от перегрузки
Центральный механизм быстрого опускания барабана и настройка глубины

BEF 201 Принадлежности и инструменты со страницы 67

BEF 201V – Прочная и надежная конструкция

Фрезерование бетона и бесшовных полов на небольших и средних площадях

Категория

Фрезерование бетона, выравнивание пола, уменьшение высоты фундамента. Удаление слоев, краски и дорожных покрытий.

Боковая фреза в комплекте с

Технические характеристики			Варианты оснащения
Арт. номер		795113	795115
Выходная мощность	кВт	3.6	
Ширина обработки	мм	200	
Рабочий вес	кг	76	
Расстояние от края	мм	45/7	
Ø-вытяжки	мм	50	
Размеры ДхШхВ	см	94 x 37,5 x 90	
ламели		фрезеровальные ламели	ламели для отслоения

Конструктивные особенности
Направление фрезерования вперед
Точная настройка глубины фрезерования
Боковая фреза
Оси барабана
Эргономичная и регулируемая ручка управления
Пыленепроницаемые и не требующие обслуживания подшипники
Литой стальной корпус фрезера = особо прочная и надежная конструкция
Двусторонний роторный подшипник
Высокое расположение воздушного фильтра
Автоматическое отключение двигателя при низком уровне масла
Центральный механизм быстрого опускания барабана и настройка глубины

BEF 201V Принадлежности и инструменты со страницы 67

BEF 204

BEF 204 – Со встроенной фрезой для обработки от края

Фреза для бесшовных полов с интегрированной фрезой для обработки от самого края. Незаменимый помощник для эффективного выравнивания неровностей и выступов пола, а также для снятия покрытий на малой площади.

Плавное регулирование высоты направляющей штанги

Плавное регулирование высоты направляющей штанги

Категория

Фрезерование бетона, выравнивание пола, уменьшение высоты фундамента. Удаление слоев, краски и дорожных покрытий.

Технические характеристики		
Арт. номер		795350
Напряжение	В	230
Частота	Гц	50
Выходная мощность	кВт	2.2
Ширина обработки	мм	200
Рабочий вес	кг	49
Расстояние от края	мм	10
Число оборотов	мин$^{-1}$	1765
Ø-вытяжки	мм	50
Размеры ДхШхВ	см	1060 x 375 x 900
ламели		фрезеровальные ламели

Конструктивные особенности
Ручка для транспортировки
Эргономичная и регулируемая ручка управления
Фрезерование от края
Пыленепроницаемые и не требующие обслуживания подшипники
Центральный механизм быстрого опускания барабана и настройка глубины
Новая и более надежная конструкция
Однофазная муфта CEE с выключателем

BEF 204 Принадлежности и инструменты со страницы 67

BEF 250 – С механической системой торможения

Фрезерование бетона и бесшовного пола на средних и больших площадях.

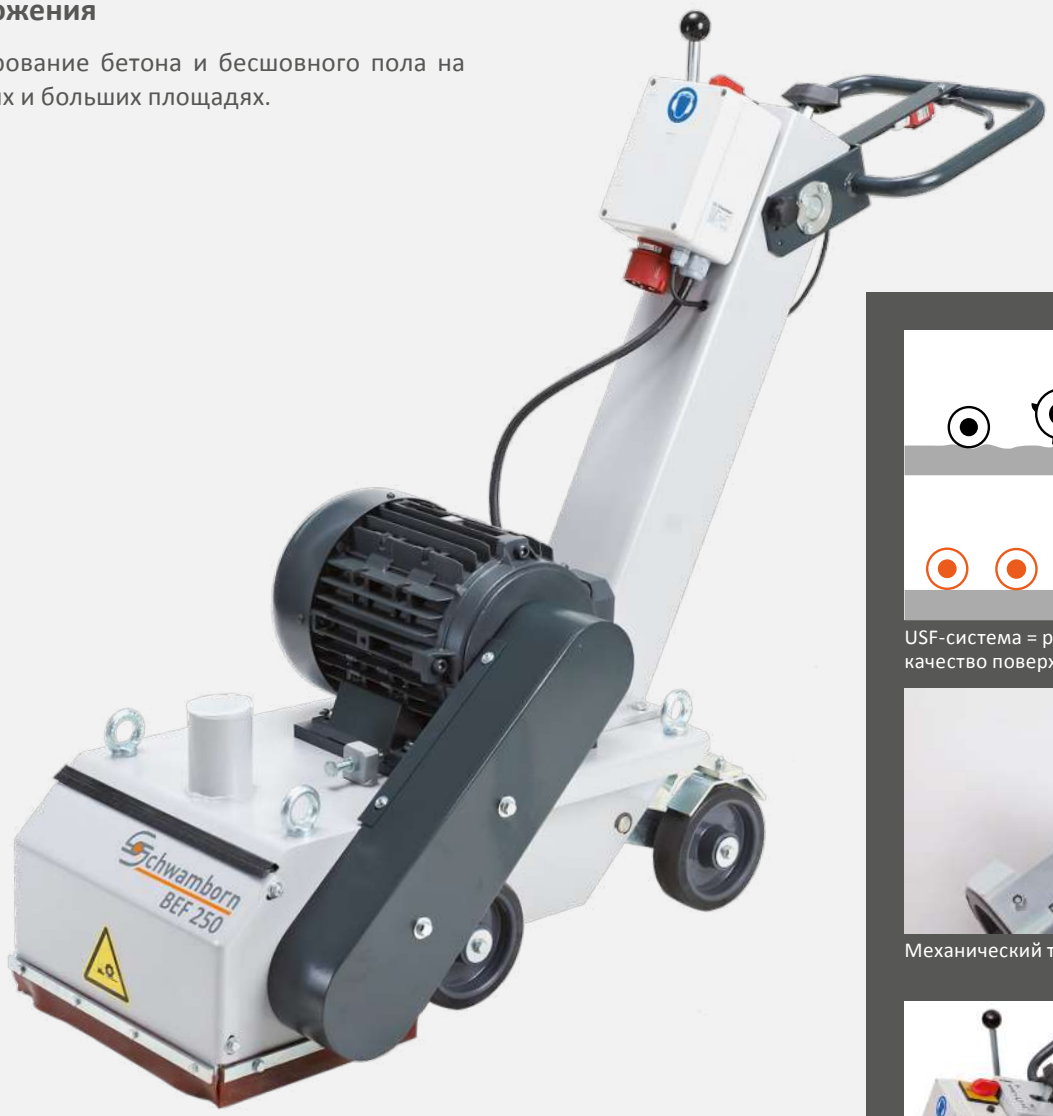

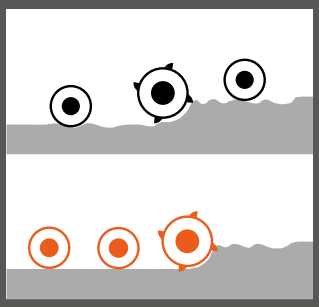

USF-система = равномерное качество поверхности

Механический тормоз

Быстрое опускание ротора

Категория

Фрезерование бетона, выравнивание пола, уменьшение высоты фундамента. Удаление слоев, краски и дорожных покрытий.

Технические характеристики			Варианты оснащения
Арт. номер		707011	707013
Напряжение	В	400	
Частота	Гц	50	
Выходная мощность	кВт	5.5	
Ширина обработки	мм	250	
Рабочий вес	кг	182	
Расстояние от края	мм	65	
Ø-вытяжки	мм	76	
Размеры ДхШхВ	см	135 x 50,7 x 109	
ламели		фрезеровальные ламели	ламелями для отслоения

Конструктивные особенности
MOP система – защита двигателя от перегрузки
Направление фрезерования вперед
Точная настройка глубины фрезерования
Фрезерный барабан спереди = нет копировального эффекта (Система и патент Швамборн)
Быстрое опускание и поднимание барабана
Барабан со сменными втулками = долговечность эксплуатации (Система и патент Швамборн)
Тормоз для регулировки скорости работы
USF-система = равномерное качество поверхности
Встроенные крюки для удобного подъема

BEF 250 Принадлежности и инструменты со страницы 67

BEF 250V

BEF 250V – С механической системой торможения

Фрезерование бетона и бесшовного пола на больших участках.

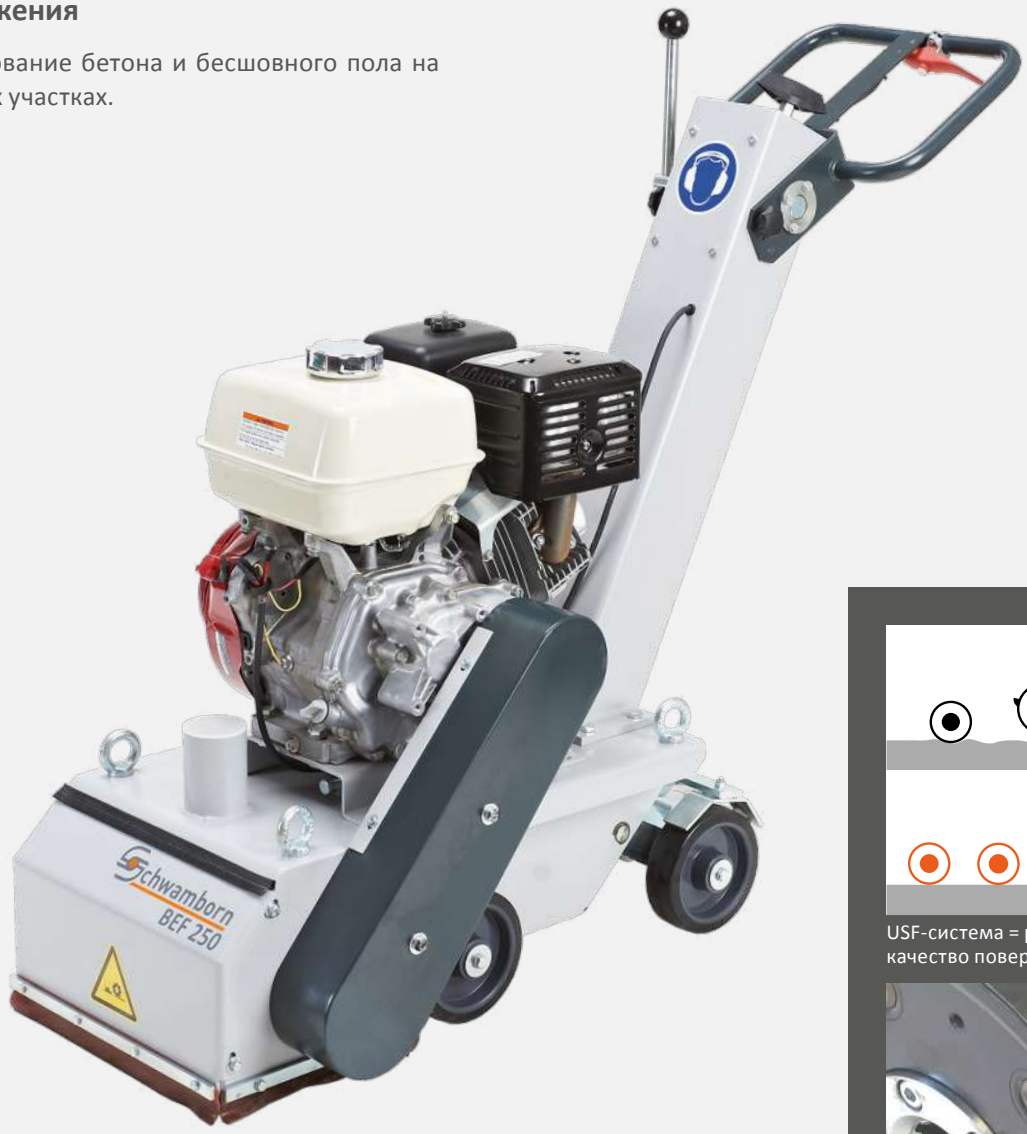

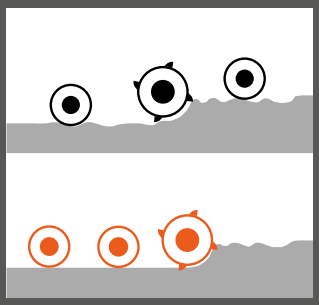

USF-система = равномерное качество поверхности

С дополнительными втулками износа, что дает более длительный срок эксплуатации

Категория

Фрезерование бетона, выравнивание пола, уменьшение высоты фундамента. Удаление слоев, краски и дорожных покрытий.

Технические характеристики			Варианты оснащения
Арт. номер		707015	707017
Привод		Benzin	
Выходная мощность	кВт	8	
Ширина обработки	мм	250	
Рабочий вес	кг	170	
Расстояние от края	мм	65	
Емкость бака	л	6.1	
Емкость бака	л	6.1	
Ø-вытяжки	мм	76	
Размеры ДхШхВ	см	135 x 50,7 x 109	
ламели		фрезеровальные ламели	ламелями для отслоения

Конструктивные особенности
MOP система – защита двигателя от перегрузки
Точная настройка глубины фрезерования
Фрезерный барабан спереди = нет копировального эффекта (Система и патент Швамборн)
Быстрое опускание и поднимание барабана
Барабан со сменными втулками = долговечность эксплуатации (Система и патент Швамборн)
Тормоз для регулировки скорости работы
Встроенные крюки для удобного подъема
Бензиновый бак 6,1 л

BEF 250V Принадлежности и инструменты со страницы 67

BEF 320 – Высокая производительность фрезерования

Инновационная техника для фрезерования больших поверхностей с увеличением производительности до 30%

полный привод 4 x 4

Педаль для установки машины в транспортное положение

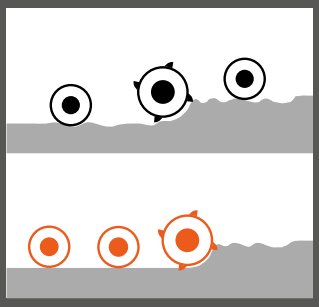

USF-система = равномерное качество поверхности

Категория

Фрезерование бетона, выравнивание пола, уменьшение высоты фундамента. Удаление слоев, краски и дорожных покрытий.

Технические характеристики			Варианты оснащения		
Арт. номер		717000	717002	717001	717003
Напряжение	В	400			400 – 460
Частота	Гц	50			60
Выходная мощность	кВт	11	7,5	11	11
Ширина обработки	мм	320			
Рабочий вес	кг	403			
Расстояние от края	мм	72			
Ø-вытяжки	мм	76			
Размеры ДхШхВ	см	148 x 65,3 x 112			
Полный привод 4 x 4		X			
Скорость вперед/назад	м/мин	0 - 8			
ламели		фрезеров-альные ламели	фрезеров-альные ламели	ламели для отслоения	фрезеров-альные ламели

Конструктивные особенности
MOP система – защита двигателя от перегрузки
Точная настройка глубины фрезерования
Фрезерный барабан спереди
Быстрое опускание и поднимание барабана
Барабан со сменными втулками
Движение вперед/назад
Крюк для крана
Центральный механизм быстрого опускания барабана и настройка глубины

BEF 320 Принадлежности и инструменты со страницы 67

BEF 320V

BEF 320V – Бензин

Инновационная техника для фрезерования больших поверхностей с увеличением производительности до 30%. Увеличение производительности удара ламелей, а также равномерность подачи благодаря полному приводу 4 x 4 гарантируют высокую производительность фрезерования даже в условиях применения на твердых бетонных поверхностях и покрытиях.

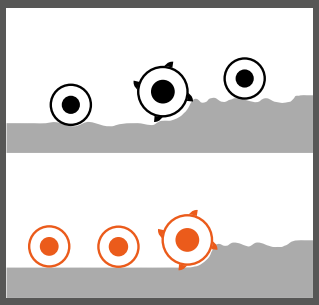

USF-система = равномерное качество поверхности

Педаль для установки машины в транспортное положение

Направляющая ручка с вибрационной защитой

Категория

Фрезерование бетона, выравнивание пола, уменьшение высоты фундамента. Удаление слоев, краски и дорожных покрытий.

Технические характеристики			Варианты оснащения
Арт. номер		717010	717011
Привод		Бензин	
Выходная мощность	кВт	8.7	
Ширина обработки	мм	320	
Рабочий вес	кг	344	
Расстояние от края	мм	72	
Емкость бака	л	6.1	
Ø-вытяжки	мм	76	
Размеры ДхШхВ	см	148 x 65,3 x 112	
ламели		фрезеровальные ламели	ламелями для отслоения

Конструктивные особенности
Направление фрезерования вперед
Точная настройка глубины фрезерования
Оси барабана
Фрезерный барабан спереди = нет копировального эффекта (Система и патент Швамборн)
Быстрое опускание и поднимание барабана
Барабан со сменными втулками = долговечность эксплуатации (Система и патент Швамборн)
Полный привод 4 x 4
Движение вперед/назад
Крюк для крана
Эргономичная и регулируемая ручка управления

BEF 320V Принадлежности и инструменты со страницы 67

	BEF 201	BEF 201V	BEF 204	BEF 250	BEF 250V	BEF 320	BEF 320V
Фрезеровальные барабаны							
Фрезеровальный барабан с 4 осями (Арт. номер: **702132**) без ламелей	■	■					
Фрезеровальный барабан (Арт. номер: **704361**) с 5 точечными ТС-ламелями 42 x 16 мм	■	■					
Фрезеровальный барабан (Арт. номер: **704422**) с ламелями для отслоения, 42 x 22 мм	■	■					
Фрезеровальный барабан (Арт. номер: **704551**) с 4 осями без ламелей			■				
Фрезеровальный барабан (Арт. номер: **704552**) с 5-точечными ТС ламелями, 42 x16 мм			■				
Фрезеровальный барабан (Арт. номер: **704738**) с 5 точечнымин ТС ламелями (для коровников)	■	■					
Фрезеровальный барабан (Арт. номер: **707220**) с 4 осями, без ламелей				■	■		
Фрезеровальный барабан (Арт. номер: **707221**) в комплекте с 8 точечными ТС ламелями, 80 x 8 мм				■	■		
Фрезеровальный барабан (Арт. номер: **707222**) с ламелями для отслоения, 80 x 20 мм, с 4 осями				■	■		
Фрезеровальный барабан (Арт. номер: **717283**) с 6 осями без ламелей Ø 22 мм						■	■
Фрезеровальный барабан (Арт. номер: **717280**) с 8 точечными ТС ламелями Ø80 мм						■	■
Фрезеровальный барабан (Арт. номер: **717281**) с ламелями для отслоения, Ø80 мм						■	■
Фрезеровальный барабан (Арт. номер: **717282**) с 8 точечными-ТС-ламелями Ø 80 мм – барабан для тонкого фрезерования						■	■
Прочие Аксессуары							
Боковая фреза (Арт. номер: **704431**) с 5 точечными ТС ламелями 42 x 16 мм	■	■					

КОМПЛЕКТОВАНИЕ БАРАБАНОВ

Комплектование Роторов	BEF 201	BEF 201V	BEF 204	BEF 250	BEF 250V	BEF 320	BEF 320V
Ось для ламелей (Арт. номер: **702093**) требуется 4 шт.	■	■	■				
Ось для ламелей (Арт. номер: **707162**) требуется 4 шт.				■	■		
Ось для ламелей (Арт. номер: **709163**) Ø 22 мм, требуется 6 штук						■	■
Сменные втулки (Арт. номер: **707164**) комплект 8 шт.				■	■		
Сменные втулки (Арт. номер: **717287**) Ø 22 мм, требуется 12 штук						■	■
Промежуточные шайбы (Арт. номер: **702659**) твердый сплав				■	■		
Промежуточные шайбы (Арт. номер: **702678**) твердый сплав	■	■	■	■	■		
Промежуточные шайбы (Арт. номер: **714187**) 4 мм, твердый сплав, требуется 10 шт.						■	■
Промежуточные шайбы (Арт. номер: **717297**) 12 мм, твердый сплав, требуется 94 шт.						■	■
5-точечные ламели (Арт. номер: **702674**) 42 x 16 mm	■	■	■	■			
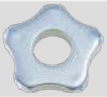 5-точечные ламели (Арт. номер: **713141**) версия ECO, 42 x 16 мм	■	■	■	■	■		
8-точечные ламели (Арт. номер: **702660**) 80 x 8 mm				■	■	■	■
8-точечные ламели (Арт. номер: **713140**) версия ECO, 80 x 8 мм				■	■		
ламели для отслоения (Арт. номер: **718570**) ø 42 mm	■	■					
ламели для отслоения (Арт. номер: **718571**) Ø 80 x 20 mm				■	■	■	■

Фрезерные инструменты	DSM 250	DSM 250S	DSM 450
Торцевая фреза (Арт. номер: **713460**) в комплекте с 24 звездочками ТС, 30 x 11,5 x 6,0 мм, требуется 1 шт.	■	■	
Торцевая фреза (Арт. номер: **708507**) Комплект, 27 x звездочек из ТС, 18 шайб, 9 x болтов для ламелей			■
Торцевая фреза (Арт. номер: **708788**) Комплекте, 24 x звездочки из ТС, 18 шайб, 6 x болтов для ламелей, 12 опорных кронштейнов	■	■	
Торцевая фреза (Арт. номер: **719095**) в комплекте с 9 звездочками ТС, 30 x 11,5 x 6,0 мм, требуется 3 шт.			■

ЧИСТКА

ES 330 – Компактная и удобная

Стандартная машина для эффективной чистки на небольших участках и лестницах. Удобная в использовании и легка в транспортировке.

работать до краев

Чистка щетками

Категория

Чистка, полировка, уборка, уход за полом.

Технические характеристики		
Арт. номер		611500
Привод		Зубчатая передача
Напряжение	В	230
Частота	Гц	50
Потребляемая мощность	Вт	1000
Ширина обработки	мм	330
Рабочий вес	кг	18
Число оборотов	мин$^{-1}$	165
Давление щетки	г/см²	30
Крутящий момент	нм	32
Длина ручки	мм	850
Уровень шума	дБ(А)	58

Конструктивные особенности
Защита двигателя от перегрузки
Планетарная передача
Работа у самого края
Легко транспортировать

ES 330 Принадлежности и инструменты со страницы 90

ES 430

ES 430 – Для ежедневной уборки

Простая и эргономичная в использовании. Многофункциональное использование для ежедневной уборки твердых полов и ковров.

Работа от края

Чистка с применением шампуня

Поли-V – ременная передача

Категория

Чистка, полировка, уборка, уход за полом.

Технические характеристики			Варианты оснащения
Арт. номер		614308	614313
Привод		ремень	
Напряжение	В	230	
Частота	Гц	50	
Потребляемая мощность	Вт	1300	
Ширина обработки	мм	430	
Рабочий вес	кг	32,5	25,5
Число оборотов	мин$^{-1}$	165	
Давление щетки	г/см^2	30	24
Крутящий момент	нм	46	
Длина ручки	мм	850	
Уровень шума	дБ(А)	58	

Конструктивные особенности
Экстренное аварийное отключение
Защита двигателя от перегрузки
Работа у самого края
Автоматическое натяжение ремня
Большие колеса для транспортировки

ES 430 Принадлежности и инструменты со страницы 90

EP 430 – Высокоскоростная машина

Машина для полирования и чистки виниловых полов, линолеума, а также с опрыскиванием.

Полирование щетками

Поли-V – ременная передача

Категория

Чистка, полировка, уборка, уход за полом.

Технические характеристики		
Арт. номер		614804
Привод		ремень
Напряжение	В	230
Частота	Гц	50
Потребляемая мощность	Вт	1800
Ширина обработки	мм	430
Рабочий вес	кг	35
Число оборотов	мин$^{-1}$	400
Давление щетки	г/см^2	33
Крутящий момент	нм	26
Длина ручки	мм	850
Уровень шума	дБ(А)	58

Конструктивные особенности
Защита двигателя от перегрузки
Работа у самого края
Автоматическое натяжение ремня
Большие колеса для транспортировки
С числом оборотов 400 мин.$^{-1}$
Управление подачей воды

EP 430 Принадлежности и инструменты со страницы 90

EP 430 DUO

EP 430 duo – Двухскоростная машина

С двумя скоростями вращения, многофункциональное применение для основной чистки и полирования твердых полов, а также чиска с применением шампуня ковровых покрытий.

Чистка и полирование

С двумя скоростями вращения

Поли-V – ременная передача

Категория

Чистка, полировка, уборка, уход за полом.

Технические характеристики		
Арт. номер		608351
Привод		ремень
Напряжение	В	230
Частота	Гц	50
Потребляемая мощность	Вт	1200/1800
Ширина обработки	мм	430
Рабочий вес	кг	34,5
Число оборотов	мин$^{-1}$	165 / 330
Давление щетки	г/см^2	32
Крутящий момент	нм	46 / 37
Длина ручки	мм	850
Уровень шума	дБ(А)	58

Конструктивные особенности
Кабель питания 12 м
Защита двигателя от перегрузки
Работа у самого края
Большие колеса для транспортировки
Управление подачей воды
Две скорости вращения 165/330 оборотов в минуту
Многофункциональное использование

EP 430 duo Принадлежности и инструменты со страницы 90

ES 420 – Многофункциональная машина

Для ежедневных задач по чистке, мытья с применением шампуня и полирования. Зубчатый привод с защитой от перегрузки для большей надежности.

Чистка

Чистка с применением шампуня

Зубчатый привод

Категория

Чистка, полировка, уборка, мытье шампунем, уход за полом.

Технические характеристики		
Арт. номер		614205
Привод		шестерня передачи
Напряжение	В	230
Частота	Гц	50
Потребляемая мощность	Вт	1300
Ширина обработки	мм	406/420
Рабочий вес	кг	34,5
Число оборотов	мин$^{-1}$	173
Давление щетки	г/см^2	29
Крутящий момент	нм	44
Длина ручки	мм	850
Уровень шума	дБ(А)	58

Конструктивные особенности
Управление подачей воды
DOC- предохранительная муфта привода
Зубчатая шестерня привода из синтетического полимера
Стальная зубчатая шестерня

ES 420 Принадлежности и инструменты со страницы 90

ES 420 DUO

ES 420 duo – Многофункциональная машина

Для ежедневных задач по чистке, мытья с применением шампуня и полирования. Зубчатый привод с защитой от перегрузки для большей надежности.

Чистка с применением шампуня

2 скорости для чистки и полирования

Зубчатый привод

Категория

Чистка, полировка, уборка, мытье шампунем, уход за полом.

Технические характеристики		
Арт. номер		612400
Привод		шестерня передачи
Напряжение	В	230
Частота	Гц	50
Потребляемая мощность	Вт	1200/1800
Ширина обработки	мм	406/420
Рабочий вес	кг	43,5
Число оборотов	мин$^{-1}$	144/288
Давление щетки	г/см^2	37
Крутящий момент	нм	53/43
Длина ручки	мм	850
Уровень шума	дБ(А)	58

Конструктивные особенности
Управление подачей воды
DOC- предохранительная муфта привода
Зубчатая шестерня привода из синтетического полимера
Две скорости вращения

ES 420 duo Принадлежности и инструменты со страницы 90

ES 420S – Прочная конструкция для тяжелых условий работы

Предназначена для затирки и заглаживания стяжки и бетона, для шлифовки и полировки бетона, мрамора и мозаичных полов. Подходящая для подготовки основания под полимерные полы. Возможность исползования для шлифовки деревянных полов, клининга и кристализация мрамора.

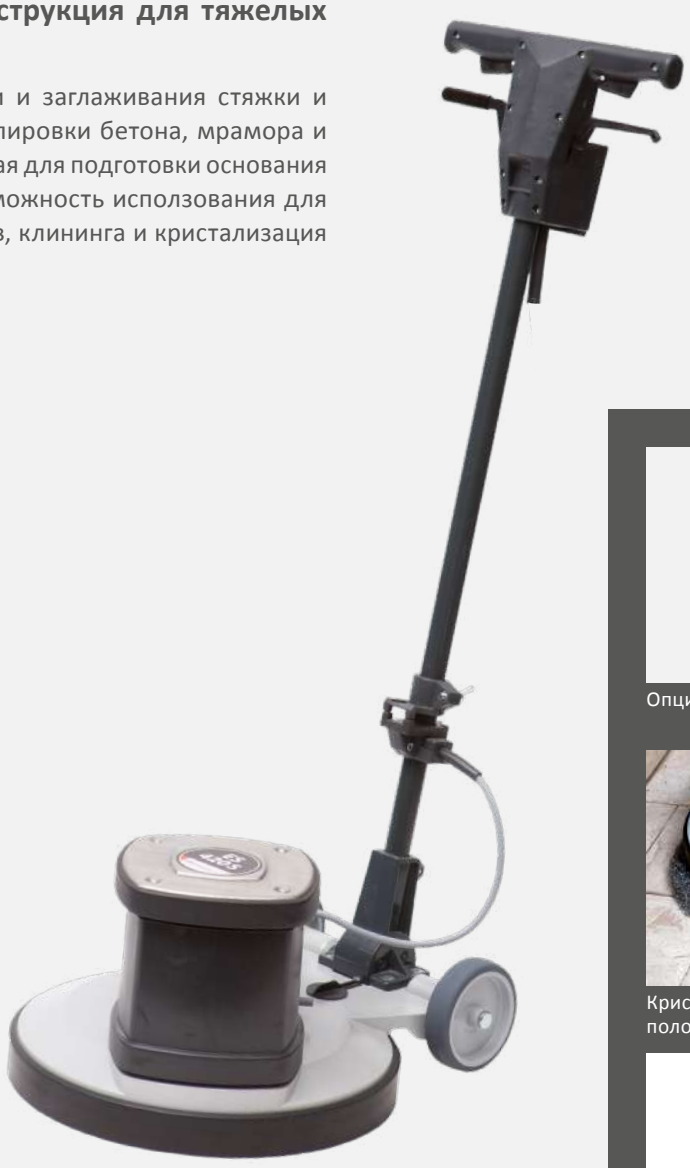

Опция с пылесосом SDC 120

Кристаллизация мраморных полов

Приспособление для вспенивания

Категория

Шлифование, полирование, кристаллизация, заглаживание, ремонт и уход за полом.

Технические характеристики			Варианты оснащения	
Арт. номер		614600	614608	614611
Привод		зубчатая шестерня, сталь		
Напряжение	В	230		
Частота	Гц	50		
Потребляемая мощность	Вт	1600		
Ширина обработки	мм	406/420		
Рабочий вес	кг	39	39	44
Число оборотов	мин$^{-1}$	144		
Давление щетки	г/см²	33	39	37
Крутящий момент	нм	73		
Длина ручки	мм	850	1200	850
Уровень шума	дБ(А)	58		

Конструктивные особенности
DOC- предохранительная муфта привода
Для тяжелых условий работ
Стальная зубчатая шестерня
Направляющая штанга 1200 мм (опция)
Надежная конструкция

ES 420S Принадлежности и инструменты: чистка со страницы 90, заглаживание со страницы 106

ES 500

ES 500 – Для больших площадей

Для чистки и ухода за твердыми полами, ковровыми покрытиями и для кристаллизации мраморных и мозаичных полов. Данная модель применятся, когда необходимо обработать большие площади.

Кристаллизация

Чистка с применением шампуня

Чистка щеткой

Категория

Полировка и кристаллизация, чистящий спрей, мытье шампунем, ежедневная базовая уборка, Чистка и уход за ковровыми и твердыми полами, Кристаллизация мрамора

Технические характеристики		
Арт. номер		614700
Привод		шестерня передачи
Напряжение	В	230
Частота	Гц	50
Потребляемая мощность	Вт	1600
Ширина обработки	мм	510
Рабочий вес	кг	46
Число оборотов	мин$^{-1}$	158
Давление щетки	г/см^2	30
Крутящий момент	нм	66
Длина ручки	мм	850
Уровень шума	дБ(А)	58

Конструктивные особенности
Работа у самого края
Многофункциональное использование
DOC- предохранительная муфта привода
Шестеренный привод
Высокая производительность

ES 500 Принадлежности и инструменты со страницы 90

ES 51S – Для работ в тяжелых условиях

Для промышленной уборки и восстановления объектов. Очень тяжелая и прочная конструкция. Подходит для самых тяжелых задач.

Чистка

Шлифование

Металлические зубчатые шестерни привода

Категория

Шлифование, полирование, кристаллизация, заглаживание, ремонт и уход за полом.

Технические характеристики			Варианты оснащения
Арт. номер		607020	607030
Привод		зубчатая шестерня, сталь	
Напряжение	В	230	400
Частота	Гц	50	
Потребляемая мощность	Вт	2300	
Ширина обработки	мм	510	
Рабочий вес	кг	57	
Число оборотов	мин$^{-1}$	156	
Давление щетки	г/см²	37	
Крутящий момент	нм	110	
Длина ручки	мм	930	
Уровень шума	дБ(А)	62	
кабелем длиной	м	12	25

Конструктивные особенности
Для тяжелых условий эксплуатации
Высокая производительность
Металлический зубчатый привод
Пыле- и влагонепроницаемый двигатель и привод
Двигатель мощностью 1500 Ватт
Надежная конструкция
Регулируемая ручка управления

ES 51S Принадлежности и инструменты со страницы 90

ES 545

ES 545 – Уход и восстановление

Высокоскоростная комбинированная машина со встроенным пылесосом для сухой чистки, полирования и обновления виниловых полов и линолеума.

Монтажный диск Rotoflex для совместного использования с полировальными падами

Категория

Чистка, полировка, уборка, уход за полом.

Технические характеристики		
Арт. номер		115052
Привод		правая шестерня
Напряжение	В	230
Частота	Гц	50
Потребляемая мощность	Вт	500
Ширина обработки	мм	460
Рабочий вес	кг	50,5
Число оборотов	мин$^{-1}$	441
Давление щетки	г/см^2	33
Крутящий момент	нм	43
Длина ручки	мм	850
Уровень шума	дБ(А)	58

Конструктивные особенности
Эргономичность в эксплуатации
Высокая производительность
Особенно бесшумная
Встроенный пылесос

ES 545 Принадлежности и инструменты со страницы 90

EU 430 – Ультра высокоскоростные машины с функцией сбора пыли

Для зеркальной полировки полов из натурального камня, линолеума и виниловых полов. Гибкое ведение шлифовального круга заботится о равномерных результатах полировки. Особенно бесшумная машина с функцией сбора пыли.

Компактная

Регулируемое давление шлифовального круга

Интегрированный мешок для сбора пыли

Категория

Полировка бетонных, ПВХ, линолеумных и из натурального камня полов. Чистка спреем.

Технические характеристики		
Арт. номер		614500
Привод		правая шестерня
Напряжение	В	230
Частота	Гц	50
Потребляемая мощность	Вт	1600
Ширина обработки	мм	430
Рабочий вес	кг	42,5
Число оборотов	мин$^{-1}$	1480
Давление пада	г/см²	1 – 11
Крутящий момент	нм	7
Уровень шума	дБ(А)	58

Конструктивные особенности
Высокая производительность
Бесшумность в эксплуатации
Регулируемое рабочее давление
Встроенное пассивное абсорбирование пыли
Надежность и простота эксплуатации
Компактные габариты для транспортировки

EU 430 Принадлежности и инструменты со страницы 90

EU 430 SWING

EU 430 Swing – Чистка и полирование до зеркального блеска

Чистка и ультраскоростное полирование - 850 оборотов в минуту. Совершенное решение для экономичного результата полирования до зеркального блеска. Возможность работы в стесненных условиях.

Полировка пола ПВХ

Категория

Полировка и кристаллизация, Уборка в труднодоступных местах

Технические характеристики		
Арт. номер		614900
Привод		ремень
Напряжение	В	230
Частота	Гц	50
Потребляемая мощность	Вт	2400
Ширина обработки	мм	430
Рабочий вес	кг	39
Число оборотов	мин$^{-1}$	840
Давление пада	г/см^2	10-20
Крутящий момент	нм	20
Длина ручки	мм	850
Уровень шума	дБ(А)	58

Конструктивные особенности
Работа у самого края
Высокая производительность
Работа во всех направлениях
Активное абсорбирование пыли (опция)
Компактные габариты для тесных помещений
Достижение зеркального блеска за один проход
Регулируемое рабочее давление

EU 430 Swing Принадлежности и инструменты со страницы 90

EU 510 – Ультра высокоскоростные машины с функцией сбора пыли

Для зеркальной полировки полов из натурального камня, линолеума и виниловых полов. Гибкое ведение шлифовального круга заботится о равномерных результатах полировки. Особенно бесшумная машина с функцией сбора пыли.

Компактная

Регулируемое давление шлифовального круга

Интегрированный мешок для сбора пыли

Категория

Полировка бетонных, ПВХ, линолеумных и из натурального камня полов. Чистка спреем.

Технические характеристики		
Арт. номер		614403
Привод		правая шестерня
Напряжение	В	230
Частота	Гц	50
Потребляемая мощность	Вт	1600
Ширина обработки	мм	510
Рабочий вес	кг	44
Число оборотов	мин$^{-1}$	1480
Давление пада	г/см^2	1-11
Крутящий момент	нм	7
Уровень шума	дБ(А)	58

Конструктивные особенности
Высокая производительность
Бесшумность в эксплуатации
Регулируемое рабочее давление
Встроенное пассивное абсорбирование пыли
Надежность и простота эксплуатации
Компактные габариты для транспортировки

EU 510 Принадлежности и инструменты со страницы 90

STR 580

STR 580 – Заглаживание и шлифование бесшовных полов

Для обустройства полов и сдачи в аренду. Двигатель и привод с защитным кожухом от пыли и влажности. Надежность исполнения за счет конструкции с зубчатыми металлическими шестернями. Для многофункционального использования.

Заглаживание бесшовного пола

Чистка

Металлические зубчатые шестерни привода

Категория

Шлифование, полирование, кристаллизация, заглаживание, ремонт и уход за полом.

Технические характеристики			Варианты оснащения	
Арт. номер		107551	107751	106851
Привод		зубчатая шестерня, сталь		
Напряжение	В	230		
Частота	Гц	50		
Потребляемая мощность	Вт	1800		
Ширина обработки	мм	420		
Рабочий вес	кг	33,5	35	35
Число оборотов	мин$^{-1}$	144	115	144
Давление щетки	г/см^2	28	30	30
Крутящий момент	нм	80	100	80
Длина ручки	мм	850	1200	1200
Уровень шума	дБ(А)	58		

Конструктивные особенности
Защита двигателя от перегрузки
Работа у самого края
DOC- предохранительная муфта привода
Металлический зубчатый привод
Пыле- и влагонепроницаемый двигатель и привод

STR 580 Принадлежности и инструменты со страницы 90, заглаживание со страницы 106

STR 581 – Заглаживание полов из синтетических полимеров с функцией регулирования числа оборотов

С плавным регулированием числа оборотов от 50 до 150 в минуту. Очень хорошо подходит для заглаживания полов из синтетического полимера в сочетании со специальными лопастями.

Заполнить поры

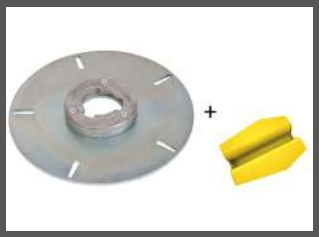

Шлифование алмазными камнями

С регулированием числа оборотов

Категория

Заглаживание полимерных полов. Шлифование, ремонт и уход за полом.

Технические характеристики			Варианты оснащения
Арт. номер		795072	795073
Привод		зубчатая шестерня, сталь	
Напряжение	В	230	
Частота	Гц	50	
Потребляемая мощность	Вт	1800	
Ширина обработки	мм	420	
Рабочий вес	кг	41,5	40
Число оборотов	мин$^{-1}$	57-171	
Давление щетки	г/см²	35	
Крутящий момент	нм	100	
Длина ручки	мм	1200	930
Уровень шума	дБ(А)	58	

Конструктивные особенности
Защита двигателя от перегрузки
Работа у самого края
Металлический зубчатый привод
Пыле- и влагонепроницаемый двигатель и привод
Плавное регулирование числа оборотов

STR 581 Принадлежности и инструменты со страницы 90, заглаживание со страницы 106

STR 701

STR 701 – для тяжелых работ

Для шлифования и обновления полов. Очень высокая производительность, до 120 кг рабочего веса. Очень прочная машина, предназначена для всех видов тяжелых работ.

Надежная ручка управления

Металлические зубчатые шестерни привода

Категория

Шлифование, полирование, кристализация, заглаживание, ремонт и уход за полом.

Технические характеристики			Варианты оснащения
Арт. номер		106251	107351
Привод		зубчатая шестерня, сталь	
Напряжение	В	230	
Частота	Гц	50	
Потребляемая мощность	Вт	2300	
Ширина обработки	мм	510	
Рабочий вес	кг	58,5	
Число оборотов	мин$^{-1}$	156	
Давление щетки	г/см^2	38	39
Крутящий момент	нм	110	
Длина ручки	мм	930	1200
Уровень шума	дБ(А)	62	

Конструктивные особенности
Для тяжелых условий эксплуатации
Высокая производительность
Металлический зубчатый привод
Пыле- и влагонепроницаемый двигатель и привод
Двигатель мощностью 1500 Ватт
Надежная конструкция
Надежная ручка управления

STR 701 Принадлежности и инструменты: шлифование со страницы 58, чистка со страницы 90, заглаживание со страницы 106

STR 702 – С регулированием числа оборотов

Многофункциональная машина, с двумя скоростями вращения. Для всех видов тяжелых работ при строительстве, будь то чистка, шлифование, удаление слоя, выравнивания или заглаживание.

С двумя скоростями вращения

Надежная ручка управления

Металлические зубчатые шестерни привода

Категория

Шлифование, полирование, кристализация, заглаживание, ремонт и уход за полом.

Технические характеристики			Варианты оснащения
Арт. номер		107212	107214
Привод		зубчатая шестерня, сталь	
Напряжение	В	400	
Частота	Гц	50	
Потребляемая мощность	Вт	2200	
Ширина обработки	мм	510	
Рабочий вес	кг	66	65
Число оборотов	мин$^{-1}$	78-156	
Давление щетки	г/см^2	43	
Крутящий момент	нм	135	
Длина ручки	мм	1200	930
Уровень шума	дБ(А)	62	

Конструктивные особенности
Многофункциональное использование
Пыле- и влагонепроницаемый двигатель и привод
Надежная ручка управления
Две скорости вращения 72/145 мин$^{-1}$
Экономичность, надежность, мощность

STR 702 Принадлежности и инструменты: шлифование со страницы 58, чистка со страницы 90, заглаживание со страницы 106

STR 703

STR 703 – Однодисковая многофункциональная машина с бензиновым двигателем

Для использования в местах без доступа к электропитанию. Особо мощный бензиновый двигатель мощностью 3,6 кВт позволяет использовать в тяжелых условиях с различным набором рабочих инструментов.

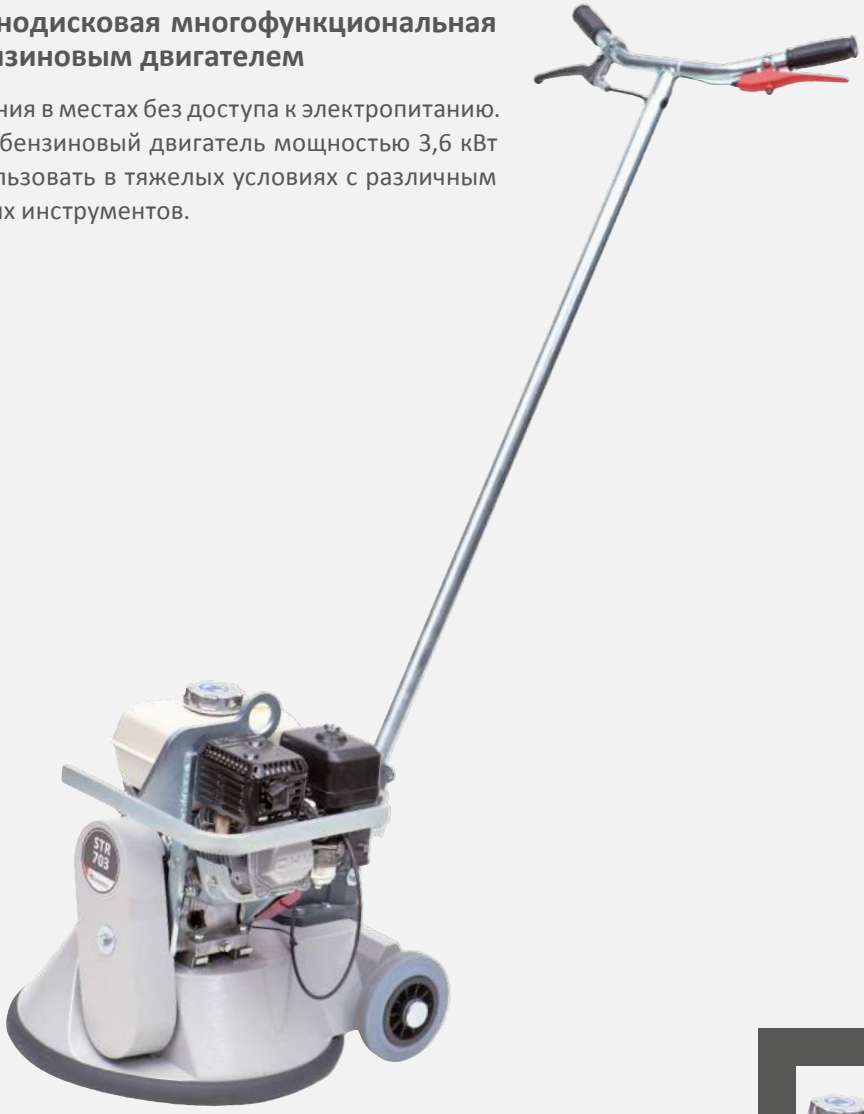

Категория

Шлифование, заглаживание, ремонт и уход за полом. Удаление сорняков.

Подъемный крюк

Технические характеристики		
Арт. номер		795069
Привод		Бензин
Выходная мощность	кВт	3.6
Ширина обработки	мм	510
Рабочий вес	кг	59
Число оборотов	мин$^{-1}$	0-136
Давление щетки	г/см^2	38
Крутящий момент	нм	0-212
Длина ручки	мм	1200
Уровень шума	дБ(А)	63

Конструктивные особенности
Многофункциональное использование
Мощный бензиновый двигатель
Плавное регулирование скорости от 0-136 мин$^{-1}$
Прочная конструкция

STR 703 Принадлежности и инструменты: шлифование со страницы 58, чистка со страницы 90, заглаживание со страницы 106

STR 500 – Шлифовальная и полировальная машина

STR 500 с планетарным механизмом Trio –это комбинация тяжелой однодисковой машины и трехдисковой машины. Это превосходное решение для, шлифования и полировки бетона, стяжки, полов из дерева и натурального камня.

Многостороннее применение

ETX алмазные инструменты

Щетки для чистки

Категория

Шлифование бетона, стяжки, асфальта и полов из натурального камня. Удаление слоев и подготовка основания.

Технические характеристики			Варианты оснащения
Арт. номер		10213	107215
Привод		зубчатая шестерня, сталь	
Напряжение	В	400	
Частота	Гц	50	
Потребляемая мощность	Вт	2200	
Ширина обработки	мм	480	
Монтажный диск	мм	3 x 150	
Контактное давление	кг	88	
Рабочий вес	кг	83-107	
Число оборотов	мин$^{-1}$	72-300/145-600	
Емкость бака	л	10	
Длина ручки	мм	930	1200
Уровень шума	дБ(А)	62	

Конструктивные особенности
ETX – быстрая замена расходного инструмента
DIF – плавающая подвеска инструмента
Многофункциональное использование
4-раза больше производительности шлифования и полирования
Металлический зубчатый привод
Работа близко к краю
Брызгозащитное и собирательное кольцо

STR 500 Принадлежности УНБ инструменты, Чистка от страница 90, Шлифование от страница 58

ПРИНАДЛЕЖНОСТИ ДЛЯ ЧИСТКИ

Щетки	EP 430	EP 430 duo	ES 330	ES 420	ES 420 duo	ES 420S	ES 430	ES 500	ES 51S	ES 545	EU 430	EU 430 Swing	EU 510	STR 500	STR 580	STR 581	STR 701	STR 702	STR 703
Щетка для мытья шампунем (Арт. номер: **611542**) 0.3, Ø 330 мм, PPN			■																
Щетка для мытья шампунем (Арт. номер: **404500**) 0,3, Ø 420 мм				■	■	■									■	■			
Щетка для мытья шампунем (Арт. номер: **404600**) 0,45, Ø 420 мм				■	■	■									■	■			
Щетка для мытья шампунем (Арт. номер: **608463**) 0.4, Ø 430 мм	■	■					■												
Щетка для мытья шампунем (Арт. номер: **502000**) 0,45, Ø 460 мм								■											
Щетка для чистки (Арт. номер: **611540**) 0.6, Ø 330 мм, PPN			■																
Щетка для чистки (Арт. номер: **404400**) PPN, Ø 420 мм, средняя жесткость				■	■	■									■	■			
Щетка для чистки (Арт. номер: **403000**) PPN/проволока, Ø 420 мм, жесткая				■	■	■									■	■			
Щетка для чистки (Арт. номер: **409900**) Sica, Ø 420 мм, жесткая				■	■	■									■	■			
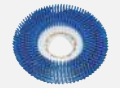 Щетка для чистки (Арт. номер: **423100**) 0.6, Ø 430 мм, PPN, средняя жесткость	■	■					■												
Щетка для чистки (Арт. номер: **500000**) 0.7, Ø 510 мм, PPN, средняя жесткость								■											
Щетка для чистки (Арт. номер: **501600**) Ø 510 мм, PPN/проволока, жесткая								■											
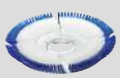 Щетка для чистки (Арт. номер: **502400**) 0.5, Ø 510 мм, PPN, мягкая								■											
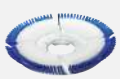 Щетка для чистки (Арт. номер: **511800**) Ø 510 мм, PPN, мягкая									■					■			■	■	■
Щетка для чистки (Арт. номер: **510000**) Ø 510 мм, PPN, средняя жесткость									■					■			■	■	■
Щетка для чистки (Арт. номер: **511000**) Ø 510 мм, PPN/проволока, жесткая									■					■			■	■	■
Щетка для чистки (Арт. номер: **503400**) Sica, 180, Ø 510 мм, жесткая								■											

	EP 430	EP 430 duo	ES 330	ES 420	ES 420 duo	ES 420S	ES430	ES 500	ES 51S	ES 545	EU 430	EU 430 Swing	EU 510	STR 500	STR 580	STR 581	STR 701	STR 702	STR 703
Щетки																			
Щетка для чистки (Арт. номер: **513100**) Sica, Ø 510 мм, жесткая									■					■			■	■	■
Щетка для полирования (Арт. номер: **611541**) Ø 330 мм			■																
Щетка для полирования (Арт. номер: **404300**) Ø 420 мм				■	■	■									■	■			
Щетка для полирования (Арт. номер: **502900**) Ø 490 мм, мягкая										■									
Щетка для полирования (Арт. номер: **501100**) Ø 510 мм								■											
Щеткя для полирования (Арт. номер: **510100**) Ø 510 мм									■					■			■	■	■
Щетки для снятия покрытий																			
Агрегат, 5-щеток с канатной прядью (Арт. номер: **795176**) Ø 470 мм									■					■			■	■	■
Щетка, канатная прядь, запасная (Арт. номер: **702832**)									■					■			■	■	■
Агрегат, 5-щеток (Арт. номер: **511200**) PPN/проволока, Ø 540 мм									■					■			■	■	■
Агрегат, 5-щеток (Арт. номер: **511300**) 0.35, Ø 540 мм, проволока									■					■			■	■	■
Щетка, проволока, запасная (Арт. номер: **522100**) Ø 160 мм									■					■			■	■	■
Щетка из пружинной стали (Арт. номер: **514500**) Ø 430 мм, короткая						■									■	■			
Щетка из пружинной стали (Арт. номер: **510200**) Ø 510 мм, короткая									■					■			■	■	■
Щетка из скрученной стали (Арт. номер: **511500**) Ø 510 мм									■					■			■	■	■
Агрегат, 5-щеток, стальная пружина (Арт. номер: **520600**) Ø 540 мм									■					■			■	■	■
Агрегат, 5 (Арт. номер: **520800**) Ø 580 мм, щеток со скрещенной проволокой									■					■			■	■	■

ПРИНАДЛЕЖНОСТИ ДЛЯ ЧИСТКИ

	EP 430	EP 430 duo	ES 330	ES 420	ES 420 duo	ES 420S	ES430	ES 500	ES 51S	ES 545	EU 430	EU 430 Swing	EU 510	STR 500	STR 580	STR 581	STR 701	STR 702	STR 703
Щетки для снятия покрытий																			
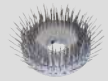 Щетка из пружинной стали (Арт. номер: **795174**) косая, Ø 510 мм									■					■			■	■	■
Щетка, перекрестная проволока (Арт. номер: **522200**) Ø 200 мм, запасная									■					■			■	■	■
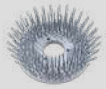 Щетка из пружинной стали (Арт. номер: **702420**) косая									■					■			■	■	■
Держатели для падов и монтажные диски																			
Монтажный диск (Арт. номер: **514801**) Ø 480 мм с 4 дисками с «липучкой», Ø150 мм, для алмазных падов									■					■			■	■	■
Шлифовальный агрегат (Арт. номер: **516610**) с 4 дисками, Ø 150 мм с «липучкой»						■									■	■			
HS-держатель для падов (Арт. номер: **412800**) Ø 406 мм, для ES 420 duo, высокая скорость				■	■	■									■	■			
HS-держатель для падов (Арт. номер: **412700**) Ø 430 мм, высокая скорость	■	■					■												
Монтажный диск (Арт. номер: **503300**) Rotoflex, Ø 450 мм										■									
Монтажный диск (Арт. номер: **517500**) с резиновый накладкой, Ø 406 мм, с устройством позиционирования				■	■	■									■	■			
Монтажный диск (Арт. номер: **517600**) с резиновой накладкой, Ø 430 мм, с устройством позиционирования									■					■			■	■	■
Монтажный диск (Арт. номер: **517700**) Ø 430 мм, с резиновый налакдкой								■											
Монтажный диск из резины (Арт. номер: **517602**) Ø 480 мм									■					■			■	■	■
LS-держатель для падов (Арт. номер: **405401**) Ø 406 мм, низкая скорость				■	■	■									■	■			

	EP 430	EP 430 duo	ES 330	ES 420	ES 420 duo	ES 420S	ES430	ES 500	ES 51S	ES 545	EU 430	EU 430 Swing	EU 510	STR 500	STR 580	STR 581	STR 701	STR 702	STR 703
Держатели для падов и монтажные диски																			
LS-держатель для падов (Арт. номер: **517701**) Ø 508 мм, низкая скорость								■											
LS-держатель для падов (Арт. номер: **517601**) Ø 508 мм, низкая скорость									■					■			■	■	■
LS-держатель для падов (Арт. номер: **611543**) Ø 330 мм, низкая скорость			■																
LS-держатель для падов (Арт. номер: **610630**) Ø 430 мм низкая, скорость	■	■					■												
Резиновая накладка, запасная (Арт. номер: **612023**) Ø 406 мм				■	■	■									■	■			
Запасная резиновая накладка (Арт. номер: **612024**) Ø 430 мм									■					■			■	■	■
Диск с «липучкой» (Арт. номер: **606666**) Ø 150 мм						■									■	■			
Пылесосы и принадлежности																			
Держатель для пылесоса SDC120 (Арт. номер: **605301**) для монтажа на направляющей штанге	■	■		■	■	■	■					■			■	■			
SDC 120 (Арт. номер: **605335**) пылесос, 230 В/50 Гц, 1200 Вт, V2A	■	■		■	■	■	■					■			■	■			
Нера-фильтр (Арт. номер: **605336**) для SDC 120	■	■		■	■	■	■					■			■	■			
Тканевый фильтр (Арт. номер: **605337**)	■	■		■	■	■	■					■			■	■			
Текстильные мешки (Арт. номер: **605338**) 10 шт.	■	■		■	■	■	■					■			■	■			
Мешки для сбора пыли (Арт. номер: **606138**)										■									
Мешки для сбора пыли (Арт. номер: **608098**)											■			■					

ПРИНАДЛЕЖНОСТИ ДЛЯ ЧИСТКИ

	EP 430	EP 430 duo	ES 330	ES 420	ES 420 duo	ES 420S	ES430	ES 500	ES 51S	ES 545	EU 430	EU 430 Swing	EU 510	STR 500	STR 580	STR 581	STR 701	STR 702	STR 703
Пылесборные кольца																			
Пылесборное кольцо с щеткой (Арт. номер: **422700**)	■	■					■												
Пылесборное кольцо (Арт. номер: **612000**)															■	■			
Пылесборное кольцо (Арт. номер: **612005**)				■	■	■													
Пылесборное кольцо (Арт. номер: **612015**)												■							
Пылесборное кольцо (Арт. номер: **612110**) Ø шланга-50 мм, для планетарного «SB-Trio»									■					■			■	■	
Пылесборное кольцо с щеткой (Арт. номер: **615401**) шланг - Ø 50 мм									■								■	■	
Корундовые шлифовальные инструменты																			
Корундовый шлифовальный круг (Арт. номер: **076100**) K 16, Ø 400 мм						■			■					■	■	■	■	■	■
Корундовый шлифовальный круг (Арт. номер: **077500**) K 30, Ø 400 мм						■			■					■	■	■	■	■	■
Шлифовальный диск (Арт. номер: **521600**) K 16, Ø 400 мм									■					■			■	■	■
Шлифовальный диск (Арт. номер: **526300**) K 16, Ø 400 мм						■									■	■			
Шлифовальный диск (Арт. номер: **522900**) K 30, Ø 400 мм									■					■			■	■	■
Шлифовальный диск (Арт. номер: **526400**) K 30, Ø 400 мм						■									■	■			
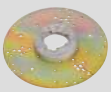 Монтажный диск (Арт. номер: **606425**) Ø 406 мм						■									■	■			
Корундовый камень (Арт. номер: **706610**) зерно 20, без крепления, 1 шт.						■									■	■			
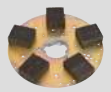 Комплект корундовых камней (Арт. номер: **708297**) 5 шт.						■									■	■			

Шлифовальные инструменты по дереву	EP 430	EP 430 duo	ES 330	ES 420	ES 420 duo	ES 420S	ES430	ES 500	ES 51S	ES 545	EU 430	EU 430 Swing	EU 510	STR 500	STR 580	STR 581	STR 701	STR 702	STR 703
Шлифовальная бумага (Арт. номер: **702665**) Ø 406 мм, K 16, 5 Шт.						■									■	■			
Шлифовальная бумага (Арт. номер: **702666**) Ø 406 мм, K 30, 5 Шт.						■									■	■			
Шлифовальная бумага (Арт. номер: **702667**) Ø 406 мм, K 60, 5 Шт.						■									■	■			
Шлифовальная бумага (Арт. номер: **702791**) Ø 430 мм, K 12, 5 Шт.																	■	■	
Шлифовальная бумага (Арт. номер: **702663**) Ø 430 мм, K 16, 5 Шт.																	■	■	
Шлифовальная бумага (Арт. номер: **702661**) Ø 430 мм, K 30, 5 Шт.																	■	■	
Шлифовальная бумага (Арт. номер: **702662**) Ø 430 мм, K 60, 5 Шт.																	■	■	
Шлифовальная бумага (Арт. номер: **704168**) Ø 430 мм, K 100, 5 Шт.																	■	■	
Шлифовальная бумага (Арт. номер: **702673**) Ø 430 мм, K 150, 5 Шт.																	■	■	
Шлифовальная сетка (Арт. номер: **706681**) Ø 406 мм, K 60, 10 Шт.						■									■	■			
Шлифовальная сетка (Арт. номер: **706682**) Ø 406 мм, K 80, 10 Шт.						■									■	■			
Шлифовальная сетка (Арт. номер: **706683**) Ø 406 мм, K 100, 10 Шт.						■									■	■			
Шлифовальная сетка (Арт. номер: **706684**) Ø 406 мм, K 120, 10 Шт.						■									■	■			
Шлифовальная сетка (Арт. номер: **706685**) Ø 406 мм, K 150, 10 Шт.						■									■	■			
Шлифовальная сетка (Арт. номер: **704391**) Ø 430 мм, K 100, 10 Шт.																	■	■	
Шлифовальная сетка (Арт. номер: **704392**) Ø 430 мм, K 80, 10 Шт.																	■	■	
Шлифовальная сетка (Арт. номер: **706680**) Ø 430 мм, K 60, 10 Шт.																	■	■	

ПРИНАДЛЕЖНОСТИ ДЛЯ ЧИСТКИ

	EP 430	EP 430 duo	ES 330	ES 420	ES 420 duo	ES 420S	ES430	ES 500	ES 515	ES 545	EU 430	EU 430 Swing	EU 510	STR 500	STR 580	STR 581	STR 701	STR 702	STR 703
Шлифовальные инструменты по дереву																			
Шлифовальная сетка (Арт. номер: **702790**) Ø 430 мм, K 120, 10 Шт.																	■	■	
Шлифовальная сетка (Арт. номер: **704390**) Ø 430 мм, K 150, 10 Шт.																	■	■	
Шлифовальная бумага (Арт. номер: **710435**) Ø 150 мм, K 24, 9 Шт.						■			■					■	■	■	■	■	
Шлифовальная бумага (Арт. номер: **710436**) Ø 150 мм, K 40, 9 Шт.						■			■					■	■	■	■	■	
Шлифовальная бумага (Арт. номер: **710437**) Ø 150 мм, K 60, 9 Шт.						■			■					■	■	■	■	■	
Шлифовальная бумага (Арт. номер: **710438**) Ø 150 мм, K 80, 9 Шт.						■			■					■	■	■	■	■	
Шлифовальная бумага (Арт. номер: **710439**) Ø 150 мм, K 100, 9 Шт.						■			■					■	■	■	■	■	
Шлифовальная бумага (Арт. номер: **710440**) Ø 150 мм, K 150						■			■					■	■	■	■	■	
Шлифовальная бумага (Арт. номер: **710441**) Ø 150 мм, K 220						■			■					■	■	■	■	■	
Инструменты Из Карбида Вольфрама																			
WK-диск (Арт. номер: **702668**) Ø 430 мм, K 14, 1 Шт.									■								■	■	
WK-диск (Арт. номер: **702670**) Ø 430 мм, K 24, 1 Шт.									■								■	■	
WK-диск (Арт. номер: **702672**) Ø 406 мм, K 14, 1 Шт.						■									■	■			
WK-диск (Арт. номер: **706106**) Ø 406 мм, K 24, 1 Шт.						■									■	■			
WK-диск (Арт. номер: **706109**) Ø 500 мм, K 14, 1 Шт.									■								■	■	
STR - диск принадлежности																			
STR диск с 5 держателями (Арт. номер: **706080**) Ø 450 мм, без шлифовальных инструментов									■					■			■	■	■
Карбид вольфрама - диск (Арт. номер: **708124**) K 10, Ø 127 мм, 5 Шт.									■					■			■	■	■
Карбид вольфрама - диск (Арт. номер: **708125**) K 16, Ø 127 мм, 5 Шт.									■					■			■	■	■

	EP 430	EP 430 duo	ES 330	ES 420	ES 420 duo	ES 420S	ES430	ES 500	ES 515	ES 545	EU 430	EU 430 Swing	EU 510	STR 500	STR 580	STR 581	STR 701	STR 702	STR 703
STR - диск принадлежности																			
Алмазный шлифовальный круг (Арт. номер: **708126**) HC 20/30, Ø 127 мм, комп. 5 шт.									■					■			■	■	■
Алмазный шлифовальный круг (Арт. номер: **708128**) SC 20/30, Ø 127 мм, комп.5 шт.									■					■			■	■	■
Шлифовальный диск WK (Арт. номер: **795161**) K 16, Ø 440 мм						■									■	■			
Шлифовальный диск WK (Арт. номер: **526800**) K 16, Ø 440 мм									■					■			■	■	■
WK-круг (Арт. номер: **600332**) K 16, Ø 440 мм						■			■					■	■	■	■	■	■
ETX-монтажный диск (Арт. номер: **795241**) Ø 410 mm									■					■			■	■	■
ETX-монтажный диск (Арт. номер: **795240**) Ø 460 mm						■			■					■	■	■	■	■	■
Планетарный Редуктор SB-Trio																			
SB-Trio планетарный механизм (Арт. номер: **612075**) Ø 480 мм, 3 x 150 мм, 23 кг														■				■	
Диск с "липучкой" (Арт. номер: **612100**) Ø 150 мм														■				■	
Щетка PPN/проволока (Арт. номер: **612104**)														■				■	
Щетка литая стальная проволока (Арт. номер: **612105**)														■				■	
Щетка полипропиленовая (Арт. номер: **612106**)														■				■	
Щетка Sica (Арт. номер: **612107**) K 180														■				■	
Пылесборное кольцо (Арт. номер: **612110**) Ø шланга-50 мм, для планетарного «SB-Trio»									■					■			■	■	
Инструменты для затирки швов																			
Диск для заполнения швов (Арт. номер: **795306**) Ø 430 мм																■			
Стальные ламели (Арт. номер: **200201**) 70 x 45 x 0,4 мм																■	■	■	
ПВХ ламели (Арт. номер: **200110**) 70 x 45 x 5 мм																■	■	■	

ПРИНАДЛЕЖНОСТИ ДЛЯ ЧИСТКИ

	EP 430	EP 430 duo	ES 330	ES 420	ES 420 duo	ES 420S	ES430	ES 500	ES 51S	ES 545	EU 430	EU 430 Swing	EU 510	STR 500	STR 580	STR 581	STR 701	STR 702	STR 703
Алмазные Пады																			
Tornado Clean (Арт. номер: **722045**) розовый, Зерно 800, Ø 430 мм	■	■		■	■	■	■			■	■	■			■	■			
Tornado Clean (Арт. номер: **722050**) розовый, Зерно 800, Ø 508 мм								■	■				■				■	■	■
Tornado Clean (Арт. номер: **722046**) зеленый, Зерно 1500, Ø 430 мм	■	■		■	■	■	■			■	■	■			■	■			
Tornado Clean (Арт. номер: **722051**) зеленый, Зерно 1500, Ø 508 мм								■	■				■				■	■	■
Tornado Clean (Арт. номер: **722047**) оливковый, Зерно 3000, Ø 430 мм	■	■		■	■	■	■			■	■	■			■	■			
Tornado Clean (Арт. номер: **722052**) оливковый, Зерно 3000,Ø 508 мм								■	■				■				■	■	■
Пады																			
круги из стального волокна (Арт. номер: **515700**) Ø 430 мм, 5 Шт.	■	■					■	■	■	■	■	■					■	■	
Войлочный пад (Арт. номер: **706875**) Ø 150mm, белый														■					
Войлочный пад (Арт. номер: **530700**) Ø 406 мм, белый, 5 Шт.				■	■	■									■	■			
Войлочный пад (Арт. номер: **530800**) Ø 430 мм, белый, 5 Шт.	■	■					■	■	■	■	■	■					■	■	
Войлочный пад (Арт. номер: **608043**) Ø 508 мм, белый, 5 Шт.								■	■				■				■	■	
Войлочный пад (Арт. номер: **706876**) Ø 150 мм, красный														■					
Войлочный пад (Арт. номер: **530900**) Ø 406 мм, красный, 5 Шт.				■	■	■									■	■			
Войлочный пад (Арт. номер: **531000**) Ø 430 мм, красный, 5 Шт.	■	■					■	■	■	■	■	■					■	■	
Войлочный пад (Арт. номер: **608044**) Ø 508 мм, красный, 5 Шт.								■	■				■				■	■	
Войлочный пад (Арт. номер: **531100**) Ø 406 мм, синий, 5 Шт.				■	■	■									■	■			
Войлочный пад (Арт. номер: **531200**) Ø 430 мм, синий, 5 Шт.	■	■					■	■	■	■	■	■					■	■	

	EP 430	EP 430 duo	ES 330	ES 420	ES 420 duo	ES 420S	ES430	ES 500	ES 51S	ES 545	EU 430	EU 430 Swing	EU 510	STR 500	STR 580	STR 581	STR 701	STR 702	STR 703
Пады																			
Войлочный пад (Арт. номер: **608045**) Ø 508 мм, синий, 5 Шт.								■	■				■				■	■	
Войлочный пад (Арт. номер: **535500**) Ø 150 мм, коричневый														■					
Войлочный пад (Арт. номер: **531300**) Ø 406 мм, коричневый, 5 Шт.				■	■	■									■	■			
Войлочный пад (Арт. номер: **531400**) Ø 430 мм, коричневый, 5 Шт.	■	■					■	■	■	■	■	■					■	■	
Войлочный пад (Арт. номер: **608046**) Ø 508 мм, коричневый, 5 Шт.								■	■				■				■	■	
Войлочный пад (Арт. номер: **706877**) Ø 150 мм, черный														■					
Войлочный пад (Арт. номер: **532900**) Ø 406 мм, Hi-Pro, 5 Шт.				■	■	■									■	■			
Войлочный пад (Арт. номер: **532900**) Ø 406 мм, Hi-Pro, 5 Шт.				■	■	■									■	■			
Войлочный пад (Арт. номер: **533100**) Ø 430 мм, Hi-Pro, 5 Шт.	■	■					■	■	■	■	■	■					■	■	
Войлочный пад (Арт. номер: **534000**) Ø 430 мм, черный, 5 Шт.	■	■					■	■	■	■	■	■					■	■	
Войлочный пад (Арт. номер: **608047**) Ø 508 мм, черный, 5 Шт.								■	■				■				■	■	
Войлочный пад (Арт. номер: **608041**) Ø 508 мм, натур, 5 Шт.								■	■				■				■	■	
Войлочный пад (Арт. номер: **608042**) Ø 508 мм, розовый, 5 Шт.								■	■				■				■	■	
Прочие принадлежности для чистки																			
Шланг, распылитель, фиксатор (Арт. номер: **403300**) Комплект				■	■	■	■												
Компрессор для вспенивания шампуня (Арт. номер: **410253**) 220–240 В/50 Гц				■	■	■	■												
Дополнительный вес (Арт. номер: **501200**) 24 кг									■								■	■	

ПРИНАДЛЕЖНОСТИ ДЛЯ ЧИСТКИ | ХИМИЯ

	EP 430	EP 430 duo	ES 330	ES 420	ES 420 duo	ES 420S	ES430	ES 500	ES 51S	ES 545	EU 430	EU 430 Swing	EU 510	STR 500	STR 580	STR 581	STR 701	STR 702	STR 703
Прочие принадлежности для чистки																			
Бак (Арт. номер: **615149**) 10 литров, штанга 1200 мм						■								■	■	■	■	■	
Бак (Арт. номер: **615150**) 10 литров	■	■	■	■	■		■	■							■				
Бак (Арт. номер: **615156**) 10 литров									■					■		■	■	■	
Фрезерные Инструменты																			
Торцевая фреза (Арт. номер: **524200**) Ø 430 мм						■									■	■			
Торцевая фреза (Арт. номер: **524700**) Ø 430 мм									■					■			■	■	■
Звездочки (Арт. номер: **307900**) требуется 56 шт.						■			■					■	■	■	■	■	■
Болты (Арт. номер: **322000**) требуется 8 шт.						■			■					■	■	■	■	■	■
полируется																			
Кристализатор, „Пинкстар“ (Арт. номер: **515900**) Для натурального камня и терраццо, полируется стальной ватой, 5 л																			
Кристаллизационный порошок, Marmolin (Арт. номер: **608810**) Для натурального камня и терраццо, полируется белыми падами , 1 кг																			
Кристаллизационный порошок, Marmolin (Арт. номер: **608811**) Для натурального камня и терраццо, полируется белыми падами , 5 кг																			
Кристаллизационный порошок, Marmolin (Арт. номер: **608812**) FДля натурального камня и терраццо, полируется белыми падами , 25 кг																			
Кристаллизационный порошок, Marmolin (Арт. номер: **608813**) Для доломитовых пород, тасосов и т. Д., 5 кг																			
Вакса для опалубки (Арт. номер: **702650**) Для защиты бетонной опалубки, 10 л																			
Protect, мыло для камня (Арт. номер: **706897**) Для очистки и ухода за известняковым камнем и дизайнерских полов, стяжек и бетонных поверхностей, 5 л																			
Упрочнитель для бетона (Арт. номер: **713235**) Для поверхностной обработки бетонных полов, 20 л (25 кг)																			
Упрочнитель для бетона (Арт. номер: **713236**) Для поверхностной обработки бетонных полов, 200 л в бочке																			

ЗАГЛАЖИВАНИЕ

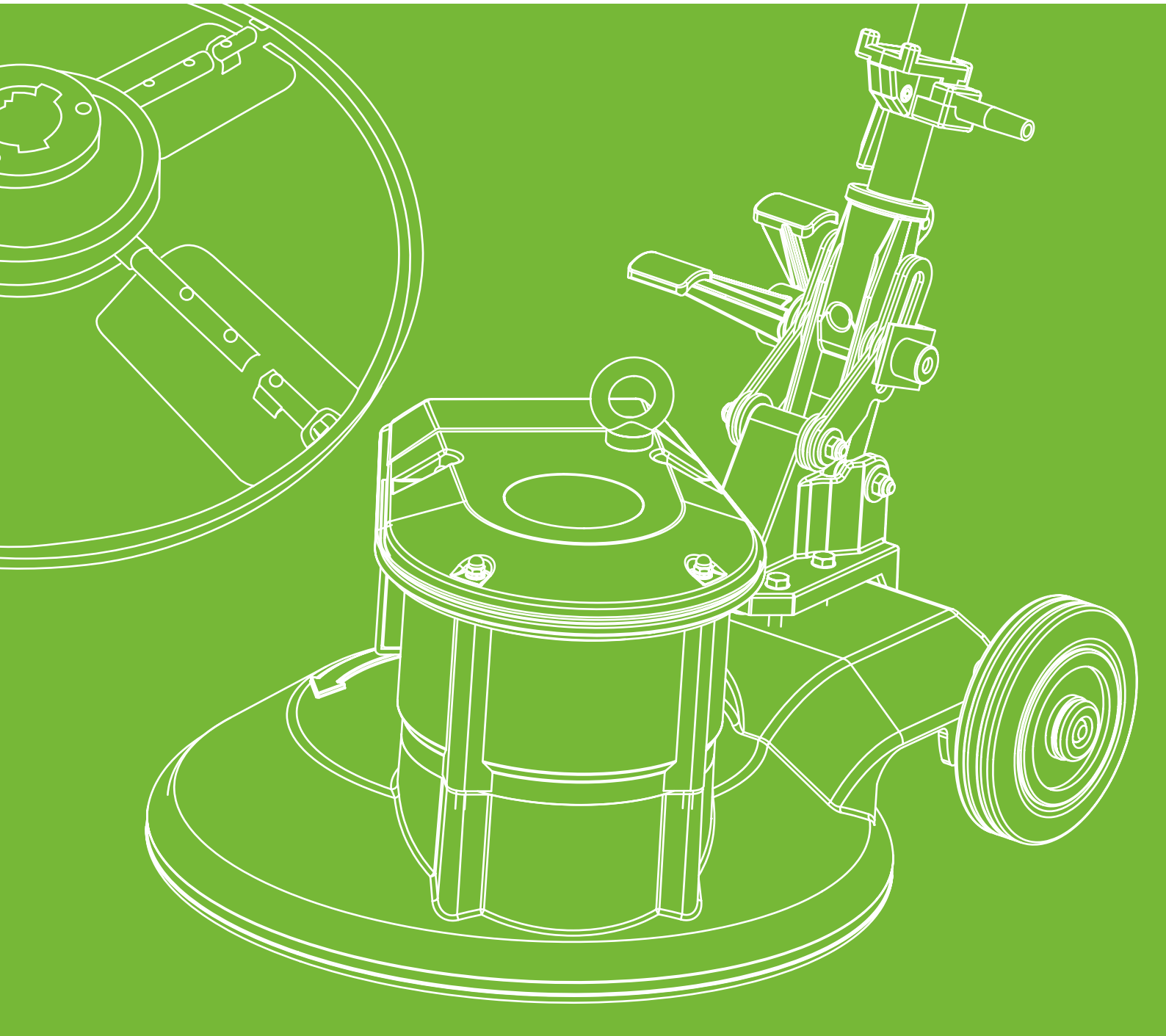

BAS 1500E

BAS 1500E – Виброрейка для уплотнения бетона

Для равномерного уплотнения и разглаживания свежих поверхностных слоев бетона

Категория

Уплотнение свежего бетона

Выключатель

блок вибрации

Технические характеристики		
Арт. номер		795225
Напряжение	В	230
Частота	Гц	50
Ширина обработки	мм	1500
Рабочий вес	кг	13
Число оборотов	мин$^{-1}$	3000

Конструктивные особенности
Простота обслуживания
Пыле- и влагонепроницаемый двигатель и привод
Регулируемая ручка управления
Быстрая чистка

BAS 1500E Принадлежности и инструменты со страницы 106

BAS 1500V – Виброрейка для уплотнения бетона

Для равномерного уплотнения и разглаживания свежих поверхностных слоев бетона.

Категория

Уплотнение свежего бетона на улице

Бесступенчатое управление скоростью

Технические характеристики		
Арт. номер		795227
Привод		Бензин
Выходная мощность	кВт	0.6
Ширина обработки	мм	1500
Рабочий вес	кг	11
Число оборотов	мин$^{-1}$	5000
Емкость бака	л	0.5

Конструктивные особенности
Простота обслуживания
Пыле- и влагонепроницаемый двигатель и привод
Регулируемая ручка управления
Быстрая чистка

BAS 1500V Принадлежности и инструменты со страницы 106

BEG 90

BEG 90 – Машина для разглаживания бетона

Машина для затирания, заглаживания бетона, наливных полов и для оптимального уплотнения поверхностного слоя. Простая и безопасная в эксплуатации. Крепкая, надежная и долговечная благодаря прочной трубчатой раме и червячной передаче.

Категория

Разглаживание и уплотнение бетона

Технические характеристики		
Арт. номер		795134
Привод		Бензин
Выходная мощность	кВт	4.8
Ширина обработки	мм	900
Рабочий вес	кг	92
Емкость бака	л	3.6

Конструктивные особенности
Стальная рама
Передача крутящего момента через центробежную муфту
Простота обслуживания
Не требующая обслуживания коробка передач

BEG 90 Принадлежности и инструменты со страницы 106

BEG 180 – Машина для разглаживания бетона

Машина для затирания, заглаживания бетона, наливных полов и для оптимального уплотнения поверхностного слоя. Простая и безопасная в эксплуатации. Крепкая, надежная и долговечная благодаря прочной трубчатой раме и червячной передаче.

Категория

Разглаживание и уплотнение бетона

Технические характеристики		
Арт. номер		795137
Привод		Бензин
Выходная мощность	кВт	17.6
Ширина обработки	мм	2 x 900
Рабочий вес	кг	360
Емкость бака	л	21

Конструктивные особенности
Стальная рама
Передача крутящего момента через центробежную муфту
Простота обслуживания
Электрический стартер
Не требующая обслуживания коробка передач

BEG 180 Принадлежности и инструменты со страницы 106

ПРИНАДЛЕЖНОСТИ ДЛЯ ЗАГЛАЖИВАНИЯ ПОЛОВ

Затирочные Диски	BAS 1500E	BAS 1500V	BEG 90	BEG 180	ES 420S	STR 580	STR 581	STR 701	STR 702	STR 703
Затирочная плита с креплением (Арт. номер: **524500**) сталь, комп., Ø 580 мм, 90°					■	■	■	■	■	■
Затирочная плита с креплением (Арт. номер: **524501**) сталь, комп., Ø 580 мм, плоская					■	■	■	■	■	■
Затирочная плита с креплением (Арт. номер: **525000**) комп., Ø 580 мм, 90°								■	■	■
Затирочная плита с креплением (Арт. номер: **525001**) комп., Ø 580 мм, плоская					■	■	■	■		
Затирочная плита с креплением (Арт. номер: **525100**) комп., Ø 730 мм					■	■	■	■		
Затирочная плита (Арт. номер: **353800**) Ø 580 мм, 90°									■	■
Затирочная плита (Арт. номер: **353801**) Ø 580 мм, плоская									■	■
Затирочная плита (Арт. номер: **362600**) Ø 730 мм								■	■	■
Затирочная плита ПВХ (Арт. номер: **702709**) Ø 700 мм					■	■	■			
Затирочная плита ПВХ (Арт. номер: **706651**) Ø 900 мм, 3,0 мм			■	■						
Затирочная плита (Арт. номер: **795206**) ПВХ, комп., Ø 560 мм								■	■	■
Затирочная плита (Арт. номер: **795207**) ПВХ, компл., Ø 700 мм			■	■						
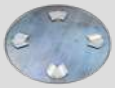 Затирочная плита (Арт. номер: **702685**) ПВХ Ø 560 мм					■	■	■			
Затирочная плита (Арт. номер: **702701**) Ø 900 мм, 2,5 мм								■	■	■

ПРИНАДЛЕЖНОСТИ ДЛЯ ЗАГЛАЖИВАНИЯ ПОЛОВ

«Вертолет» для заглаживания	BAS 1500E	BAS 1500V	BEG 90	BEG 180	ES 420S	STR 580	STR 581	STR 701	STR 702	STR 703
«Вертолет» для заглаживания (Арт. номер: **522700**) сталь, Ø 1050 мм									■	■
«Вертолет» для заглаживания (Арт. номер: **525800**) сталь, Ø 600 мм					■	■	■			
«Вертолет» для заглаживания (Арт. номер: **525801**) сталь/ПВХ Ø 600 мм					■	■	■			
«Вертолет» для заглаживания (Арт. номер: **525802**) сталь, Ø 600 мм									■	■
«Вертолет» для заглаживания (Арт. номер: **795302**) ПВХ Ø 830 мм							■			
«Вертолет» для заглаживания (Арт. номер: **795303**) сталь, Ø 830 мм										■
«Вертолет» для заглаживания (Арт. номер: **795304**) ПВХ Ø 830 мм									■	■
«Вертолет» для заглаживания (Арт. номер: **795305**) сталь, Ø 830 мм							■			

ПРИНАДЛЕЖНОСТИ ДЛЯ ЗАГЛАЖИВАНИЯ ПОЛОВ

	BAS 1500E	BAS 1500V	BEG 90	BEG 180	ES 420S	STR 580	STR 581	STR 701	STR 702	STR 703
Затирочные Лопасти										
Лопасть (Арт. номер: **230400**) сталь					■	■	■	■	■	■
Лопасть (Арт. номер: **324900**) сталь					■	■	■	■	■	■
Лопасть (Арт. номер: **701760**) ПВХ						■	■	■	■	■
Лопасть (Арт. номер: **701761**) ПВХ					■	■	■			
Лопасть (Арт. номер: **701831**) сталь/ПВХ, комплект					■	■	■			
Лопасть (Арт. номер: **701832**) ПВХ накладкиv					■	■	■			
Лопасть (Арт. номер: **701858**) ПВХ- сталь						■	■	■	■	■
Стальная лопасть (Арт. номер: **701859**) для 701760						■	■			
Лопасть (Арт. номер: **702610**) для станков с рабочей шириной 900 мм			■	■						
Прочие Принадлежности Для Заглаживания Полов										
Затирочная обувь (Арт. номер: **702706**) пара, размеры 35–48					■	■	■			

ПЫЛЕСОСЫ

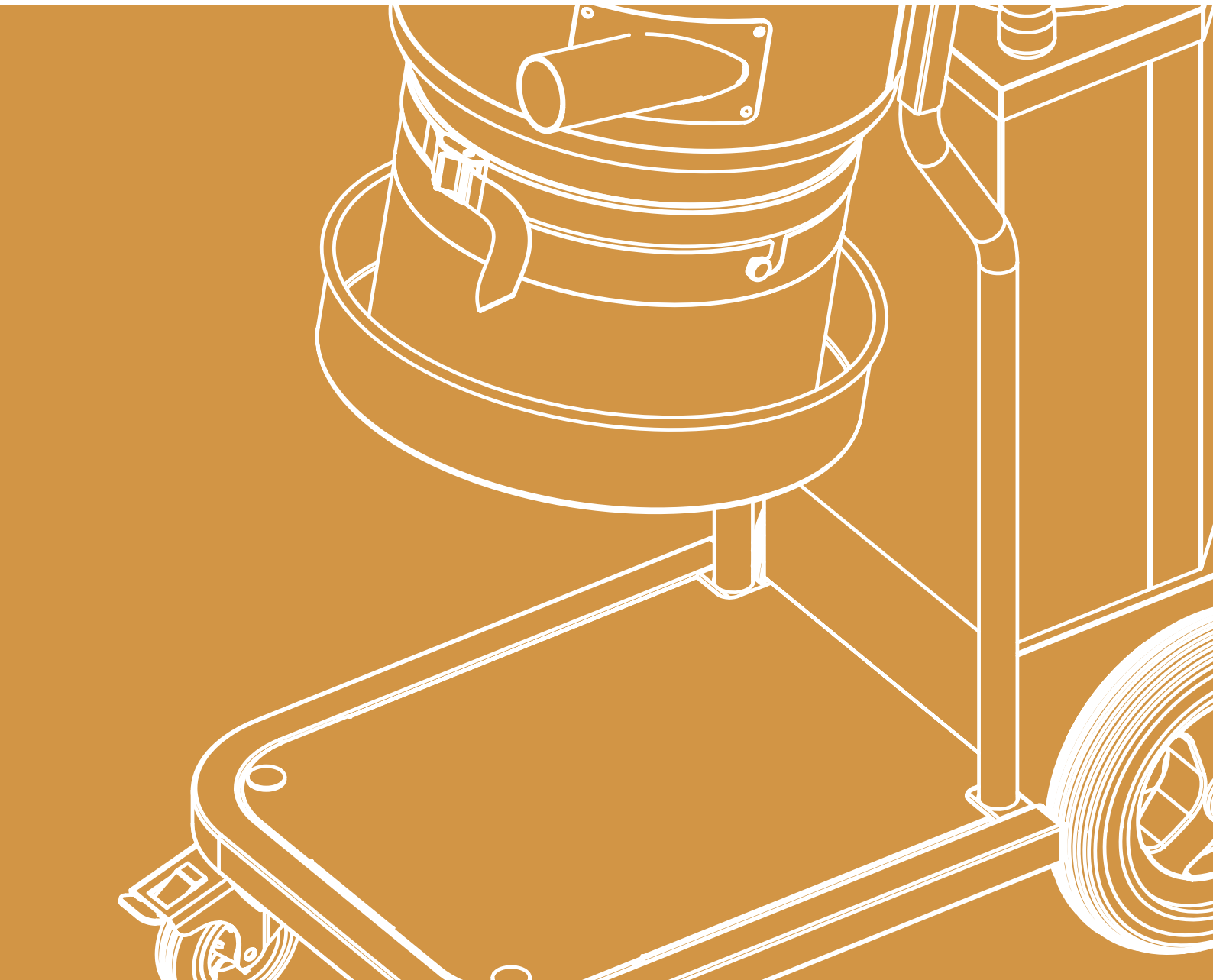

STS 130

STS 130 – Подходит для применения в строительной промышленности с эффективной очисткой фильтра

Серийно с HEPA-фильтром для максимальной безопасности труда при повышенной пылевой нагрузке. Очистка от пыли происходит в циклонном сепараторе со сбором пыли в прозрачный и легко транспортируемый полимерный мешок (Longbag).

Стандарт с держателем кабельной стяжки

Сбор пыли в мешке Longbag

Большие износостойкие транспортировочные колеса

Технические характеристики		
Арт. номер		617000
Напряжение	V	230
Частота	Hz	50/60
Потребляемая мощность	kW	1,2
Рабочий вес	kg	42
Размеры Д x Ш x В	cm	73 x 41 x 130
Уровень шума	dB(A)	78
Пылесборный шланг	m	5
Ø шланга	mm	38
Разряжение	kPa	23
Поток воздуха	m^3/h	170
Очистка фильтра		вручную
класс фильтра		HEPA 13

Конструктивные особенности
Прочная и надежная конструкция
Сбор пыли в мешке Longbag
Большие износостойкие транспортировочные колеса
держатель для сопла отсоса

STS 130 Принадлежности и инструменты со страницы 117

STS 260 – Подходит для сбора строительной, бетонной, шлифовальной и гипсовой пыли.

Серийно с предварительным фильтром (моющимся) и HEPA-фильтром. Очистка фильтра производится реактивным импульсом. С трехступенчатой фильтрацией пыли: 1-я ступень для крупной пыли, 2-я ступень с тонкостью очистки 99,9 % через предварительный фильтр из полиэстера, 3-я ступень через 2 x HEPA-фильтра с тонкостью очистки 99.995%. Сбор пыли осуществляется в прозрачный и легко транспортируемый полимерный мешок (Longbag).

С помощью системы щелчка для крепления всасывающего шланга

Сбор пыли в мешке Longbag

Технические характеристики		
Арт. номер		617001
Напряжение	V	230
Частота	Hz	50/60
Потребляемая мощность	kW	2,2
Рабочий вес	kg	55
Размеры Д x Ш x В	cm	73 x 48 x 138
Уровень шума	dB(A)	78
Пылесборный шланг	m	5
Ø шланга	mm	50
Разряжение	kPa	23
Поток воздуха	m^3/h	340
Очистка фильтра		вручную
класс фильтра		HEPA 14

Конструктивные особенности
Прочная и надежная конструкция
Сбор пыли в мешке Longbag
Большие износостойкие транспортировочные колеса
держатель для сопла отсоса

STS 260 Принадлежности и инструменты со страницы 117

STS 260A

STS 260A – С автоматической механической очисткой фильтра без прерывания работы

Серийно с предварительным фильтром (моющимся) и HEPA-фильтром. Подходит для сбора строительной, бетонной, шлифовальной и гипсовой пыли. С трехступенчатой фильтрацией пыли: 1-я ступень для крупной пыли, 2-я ступень с тонкостью очистки 99,9 % через предварительный фильтр из полиэстера, 3-я ступень через 2 x HEPA-фильтра с тонкостью очистки 99.995%. Сбор пыли осуществляется в прозрачный и легко транспортируемый полимерный мешок (Longbag).

Автоматическая механическая очистка фильтра

С системой щелчка для крепления всасывающего шланга

Технические характеристики		
Арт. номер		617004
Напряжение	V	230
Частота	Hz	50
Потребляемая мощность	kW	2,2
Рабочий вес	kg	67
Размеры Д x Ш x В	cm	80 x 53 x 118
Уровень шума	dB(A)	78
Пылесборный шланг	m	5
Ø шланга	mm	50
Разряжение	kPa	23
Поток воздуха	m^3/h	420
Очистка фильтра		автоматически
класс фильтра		HEPA 14

Конструктивные особенности
простое соединение шланга с системой защелкивания
Автоматический механический фильтр очистки без прерывания всасывания
Прочная и надежная конструкция
Простое и надежное удаление пыли в мешке Longbag
Большие износостойкие транспортировочные колеса

STS 260A Принадлежности и инструменты со страницы 117

STS 750 – Для непрерывной эксплуатации с очень большим объемом воздушного потока

Серийно с надежным предварительным фильтром и двумя HEPA-фильтрами. Подходит для сбора строительной, бетонной, шлифовальной и гипсовой пыли. С трехступенчатой фильтрацией пыли: 1-я ступень для крупной пыли, 2-я ступень с тонкостью очистки 99,9 % через. предварительный фильтр из полиэстера, 3-я ступень через HEPA-фильтр с тонкостью очистки 99.995%.

Поток воздуха без потери всасывания

Простая замена длинного мешка с помощью регулировки высоты

Технические характеристики		
Арт. номер		617002
Напряжение	V	400
Частота	Hz	50
Потребляемая мощность	kW	5,5
Рабочий вес	kg	212
Размеры Д x Ш x В	cm	115 x 65 x 170
Уровень шума	dB(A)	78
Пылесборный шланг	m	5 / 10
Ø шланга	mm	50 / 76
Разряжение	kPa	32
Поток воздуха	m^3/h	520
Очистка фильтра		автоматически
Класс фильтра		HEPA 14

Конструктивные особенности
простое соединение шланга с системой защелкивания
Автоматическая механическая отистка фильтра
Прочная и надежная конструкция
Простое и надежное удаление пыли в мешке Longbag
Большие износостойкие транспортировочные колеса

STS 750 Принадлежности и инструменты со страницы 117

STA 300

STA 300 – Повышенная мощность всасывания и меньше затрат на фильтры

Предварительный сепаратор циклонного типа повышает мощность всасывания пылесосов и продлевает срок службы фильтрующей системы. Он используется при высоком содержании пыли и отделяет примерно от 80 до 90 % пыли, прежде чем пыль достигнет фильтров пылесоса.

Технические характеристики		
Арт. номер		617006
Напряжение	V	
Частота	Hz	
Потребляемая мощность	kW	
Рабочий вес	kg	46
Размеры Д x Ш x В	cm	66 x 61 x 130
Уровень шума	dB(A)	
Пылесборный шланг	m	2
Ø шланга	mm	50

Конструктивные особенности
Высокая мощность всасывания благодаря циклонной технологии
Защищает фильтры
Более длинные рабочие циклы
Прочная и надежная конструкция
Простое и надежное удаление пыли в мешке Longbag

STA 300 Принадлежности и инструменты со страницы 117

STA 550 – Повышенная мощность всасывания и меньше затрат на фильтры

Предварительный сепаратор циклонного типа повышает мощность всасывания пылесосов и продлевает срок службы фильтрующей системы. Он используется при высоком содержании пыли и отделяет примерно от 80 до 90 % пыли, прежде чем пыль достигнет фильтров пылесоса.

Технические характеристики		
Арт. номер		617007
Напряжение	V	
Частота	Hz	
Потребляемая мощность	kW	
Рабочий вес	kg	65
Размеры Д x Ш x В	cm	75 x 61 x 154
Уровень шума	dB(A)	
Пылесборный шланг	m	2
Ø шланга	mm	50

Конструктивные особенности
Высокая мощность всасывания благодаря циклонной технологии
Защищает фильтры
Более длинные рабочие циклы
Прочная и надежная конструкция
Простое и надежное удаление пыли в мешке Longbag

STA 550 Принадлежности и инструменты со страницы 117

WSA 700P

WSA 700P – Профессиональный пылесос для сбора воды

Пылесос для сбора грязной воды отвечает самым высоким требованиям – и предназначен для откачки грязной воды и шлифовального шлама.

Технические характеристики		
Арт. номер		617005
Напряжение	V	230
Частота	Hz	50
Двигатель	kW	1,26
Насос	W	650
Пылесборный шланг	m	3
Ø шланга	mm	38
Поток воздуха	m^3/h	200
Производительность насоса	l/min	260
Бак	l	107
Вес		43

Конструктивные особенности
Глубина слива со сливным краном
Защита от переполнения
С насосом для твердых частиц

всасывающие аксессуары	STS 130	STS 260	STS 260A	STS 750	STA 300	STA 550
HEPA-фильтр (Арт. номер.: **617049**)	■	■	■			
Основной фильтр (Арт. номер.: **617021**)	■					
Основной фильтр (Арт. номер.: **617061**)		■				
Основной фильтр (Арт. номер.: **617217**)			■			
Основной фильтр (Арт. номер.: **617218**)				■		
Напольное всасывающее сопло (Арт. номер.: **617202**)	■					
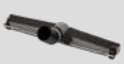 Напольное всасывающее сопло (Арт. номер.: **617206**)		■	■	■		
Резиновые полоски (Арт. номер.: **617203**)	■	■	■	■		
Щеточные полоски (Арт. номер.: **617204**)	■	■	■	■		
Longbag (Арт. номер.: **615240**)	■	■	■	■	■	■
Шланг (Арт. номер.: **617199**) Ø 38 мм, 5 метр	■					
Шланг (Арт. номер.: **617208**) Ø 50 мм, 5 метр		■	■			
Шланг (Арт. номер.: **617212**) Ø 50 мм, 10 метр		■	■			
Шланг (Арт. номер.: **617213**) Ø 70 мм, 5 Метр				■		
Шланг (Арт. номер.: **617214**) Ø 70 мм, 10 Метр				■		
Шланг (Арт. номер.: **617215**) Ø 50 мм, 2 Метр					■	
Шланг (Арт. номер.: **617216**) Ø 70 мм, 2 Метр						■

ПЫЛЕСОСЫ И КОМБИНАЦИИ МАШИН

Шлифовальные и фрезерные станки	шланга	STS 130	STS 260	STS 260A	STS 750	STA 300	STA 550
DSM 250 (Арт. номер.: **713564**)	Ø 50 мм	■	■	■			
DSM 400 (Арт. номер.: **728000**)	Ø 50 мм	■	■	■		■	
DSM 450 (Арт. номер.: **719100**)	Ø 50 мм	■	■	■		■	
DSM 530 (Арт. номер.: **715500**)	Ø 50 мм	■	■	■		■	
DSM 530S (Арт. номер.: **711502**)	Ø 76 мм				■		■
DSM 650 (Арт. номер.: **712006**)	Ø 76 мм				■		■
DSM 650RC (Арт. номер.: **729000**)	Ø 76 мм				■		■
DSM 800 (Арт. номер.: **716003**)	Ø 76 мм				■		■
DSM 800RC (Арт. номер.: **716500**)	Ø 76 мм				■		■
WDS 530 (Арт. номер.: **795105**)	Ø 76 мм						
BEF 201 (Арт. номер.: **795105**)	Ø 50 мм	■	■	■		■	
BEF 201V (Арт. номер.: **795113**)	Ø 76 мм				■		■
BEF 204 (Арт. номер.: **795350**)	Ø 50 мм	■	■	■		■	
BEF 250 (Арт. номер.: **707011**)	Ø 76 мм				■		■
BEF 250V (Арт. номер.: **707015**)	Ø 76 мм				■		■
BEF 320 (Арт. номер.: **717000**)	Ø 76 мм				■		■
BEF 320V (Арт. номер.: **717010**)	Ø 76 мм				■		■

Schwamborn

2019/2020